DETAL ŚWIETLIKA DACHOWEGO, SKALA 1:25

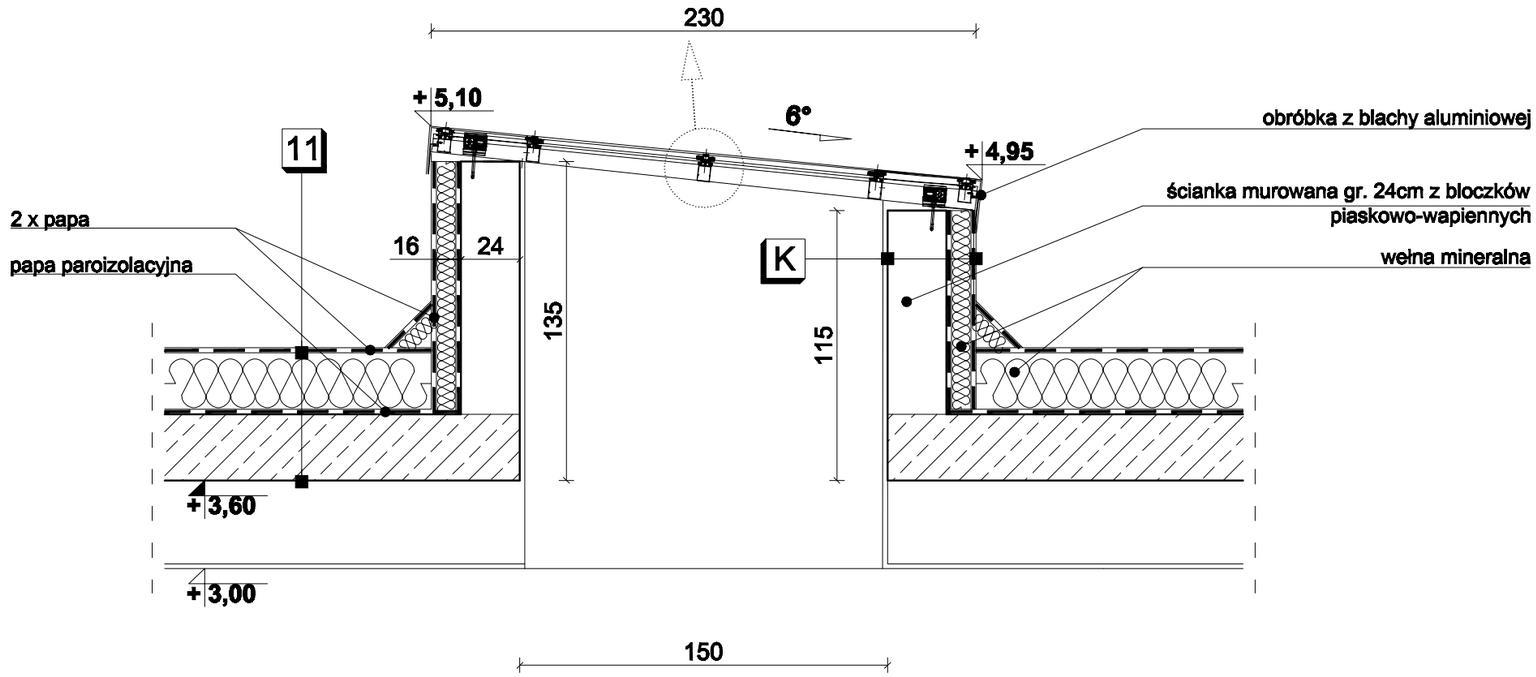

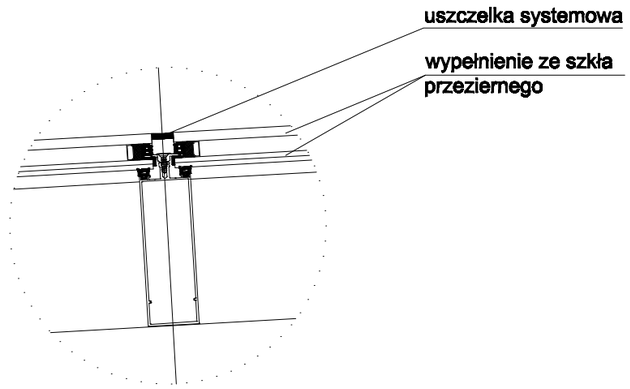

K ŚCIANA ŚWIETLIKA	gr. [cm]
płyta G-K	1,0
bloczki piaskowo-wapienne	24,0
papa paroizolacyjna	0,4
wełna mineralna twarda	16,0
papa podkładowa samoprzylepna	0,3
papa wierzchniego krycia	0,52

11 DACH U= 0,14 W/ m²K	gr. [cm]
papa wierzchniego krycia	**0,52**
papa podkładowa	0,3
wełna mineralna	25,0
kliny styropianowe	5-50,0
papa paroizolacyjna	0,4
bitumiczna emulsja gruntująca	-
strop żelbetowy	27,0
sufit podwieszany	-

EKOBUD
PRZEDSIĘBIORSTWO PROJEKTOWO-BUDOWLANE "EKOBUD" s.c.
Dmosin Drugi nr 80 B, 95-091 Dmosin
PRACOWNIA PROJEKTOWA:
93-312 Łódź, ul. Tuszyńska 155

" UTWÓR CHRONIONY PRAWEM AUTORSKIM - WSZELKIE PRAWA ZASTRZEŻONE "

PROJEKT: **BUDOWA PEŁNOWYMIAROWEGO BOISKA DO PIŁKI NOŻNEJ W ŁOMIANKACH**

LOKALIZACJA INWESTYCJI: Łomianki, ul. Wiślana, 05-092 Łomianki, dz. nr ew. 770, 289, 28/2, 28/4, jedn. ew.: Łomianki, obręb: Łomianki Dolne

TYTUŁ RYSUNKU: **DETAL ŚWIETLIKA DACHOWEGO**

SKALA: 1:25

DATA: 11.2015 r.

BRANŻA: ARCHITEKTURA

PODPIS:

FAZA: P/W

PROJEKTANT: mgr inż. arch. Jarosław Kowalczyk	upr. bud. 07/LOOK/2012 w specjalności architektonicznej (bez ograniczeń)	
ASYSTENT PROJ.: mgr inż. arch. Ewa Górczyńska		
SPRAWDZAJĄCY: mgr inż. arch. Włodzimierz Alwasiak	upr. bud. 356/61 w specjalności architektonicznej (bez ograniczeń)	

NR RYSUNKU: A/09

NR STRONY: A/38