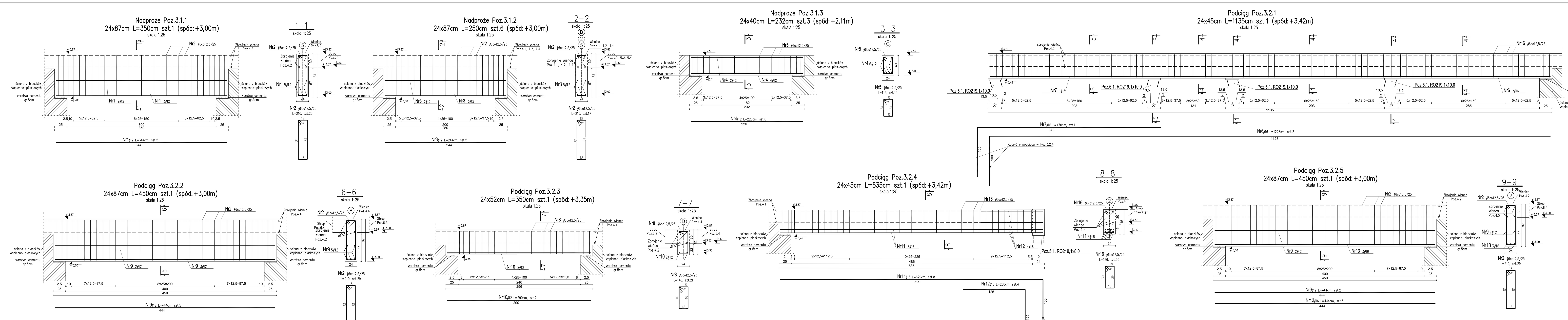

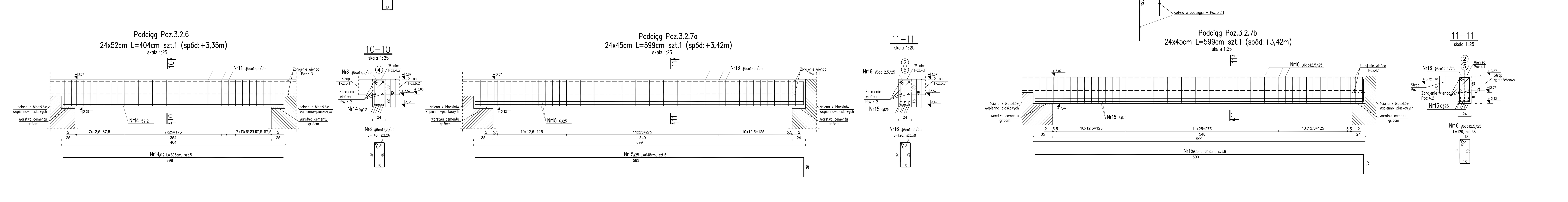

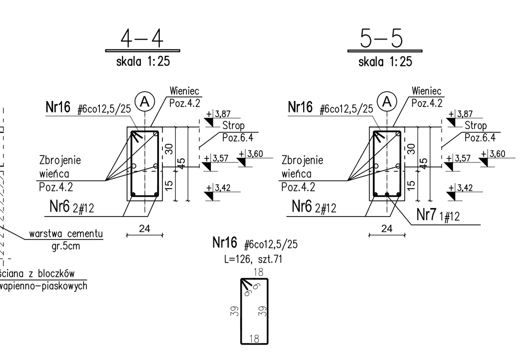

UWAGA:
1. Beton: C20/25
2. Stal zbrojeniowa: zbrojenie główne: A–IIIN (B500SP)
strzemiona: A–IIIN (B500A)
3. Otulina zbrojenia: – min.30mm dla elementów ponad gruntem
4. Wymiary rysunku podano w centymetrach

±0,00 = 78,77m n.p.m.

UWAGI I OZNACZENIA:
1. Rysunek rozpatrywać łącznie z rysunkami schematów konstrukcji K.BG/2 i K.BG/3 oraz z rysunkami słupów i rdzeni żelbetowych;
2. Zbrojenie elementów prostopadłych zakotwoć w podciągach na długość min. 50cm;
3. W miejscach oparcia belek na ścianach wykonać podlewkę cementową grubości min. 5cm.

ZASADA WYMIAROWANIA i GIĘCIA ZBROJENIA GIĘTEGO
- WG SZKICU PONIŻEJ -

STRZEMIONA	GABARYT	SZCZEGÓŁ ZAGIĘCIA HAKA	SZCZEGÓŁ USYTUOWANIA STARTERÓW
WYMIAR "A"; "B"; "C" - DŁUGOŚĆ ZEWNĘTRZNA RAMIENIA STRZEMIONA			

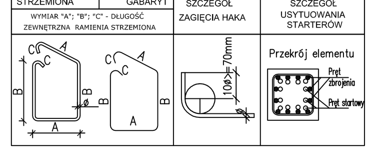

NADPROŻA I PODCIĄGI MONOLITYCZNE

WYKAZ STALI ZBROJENIOWEJ

Element : NADPROŻA I PODCIĄGI MONOLITYCZNE

Nr pręta	A-III N #	Długość	Ilość w 1 elem.	Suma elem.	Długość całkowita prętów [m] A-III N			
	[mm]	[m]	[szt]	[szt]	#6	#12	#16	#25
1.	12	3,44	5	5		17,20		
2.	6	2,10	23+17x6+29 +29	183	384,30			
3.	12	2,44	5x6	30		73,20		
4.	12	2,26	6x3	18		40,68		
5.	6	1,16	15x3	45	52,20			
6.	16	12,28	2	2			24,56	
7.	16	4,70	1	1			4,70	
8.	6	1,40	21+26	47	65,80			
9.	12	4,44	5+2	7		31,08		
10.	12	2,90	2	2		5,80		
11.	16	6,29	8	8			50,32	
12.	16	2,50	4	4			10,00	
13.	16	4,44	3	3			13,32	
14.	12	3,98	5	5		19,90		
15.	25	6,48	6x2	12				77,76
16.	6	1,26	71+35+38+3 8	182	229,32			
Długość całkowita wg średnic				[m]	731,62	187,86	102,90	77,76
Masa 1 mb pręta				[kg/m]	0,222	0,888	1,578	3,853
Masa łączna wg średnic prętów				[kg]	162,42	166,82	162,38	299,61
Masa łączna wg gatunków stali				[kg]	791,22			
Ogólna masa stali				[kg]	**791**			

EKOBUD
PRZEDSIĘBIORSTWO PROJEKTOWO-BUDOWLANE "EKOBUD" s.c.
Dmosin Drugi nr 89 B, 95-061 Dmosin
PRACOWNIA PROJEKTOWA:
93-312 Łódź, ul. Tuszyńska 155

" UTWÓR CHRONIONY PRAWEM AUTORSKIM - WSZELKIE PRAWA ZASTRZEŻONE "

PROJEKT: **BUDOWA PEŁNOWYMIAROWEGO BOISKA DO PIŁKI NOŻNEJ W ŁOMIANKACH**

LOKALIZACJA INWESTYCJI: **Łomianki**
ul. Wiślana
05-092 Łomianki
dz. nr ew. 770, 289, 28/2, 20/4
jedn. ew.: Łomianki, obręb: Łomianki Dolne

TYTUŁ RYSUNKU: **NADPROŻA I PODCIĄGI MONOLITYCZNE - BUDYNEK ZAPLECZA SPORTOWEGO**

SKALA: 1:25
DATA: 11.2015
FAZA: P/B
NR RYSUNKU: K/ZS5
NR STRONY:

BRANŻA: **KONSTRUKCJA**
PODPIS:

PROJEKTANT: mgr inż. Ewa Owczarek — upr. bud 141/00/WŁ w spec. konstrukcyjno-budowlanej bez ograniczeń
ASYSTENT PROJ: mgr inż. Tomasz Grzana
SPRAWDZAJĄCY: mgr inż. Romuald Chomiczewski — upr. bud 413/73/ŁW w spec. konstrukcyjno-budowlanej bez ograniczeń