NAZWA ZAMIERZENIA BUDOWLANEGO:	**Przebudowa ulicy Gościńcowej w Łomiankach w zakresie remontu jezdni i przebudowy odwodnienia na odcinku od ulicy Wiejskiej do ulicy Wiślanej**
NAZWA I ADRES OBIEKTU BUDOWLANEGO:	**ULICA GOŚCIŃCOWA W ŁOMIANKACH NA ODCINKU OD ULICY WIEJSKIEJ DO ULICY WIŚLANEJ, GMINA ŁOMIANKI, POWIAT WARSZAWSKI ZACHODNI**
NAZWA I ADRES INWESTORA:	**BURMISTRZ ŁOMIANEK UL. WARSZAWSKA 115 05-092 ŁOMIANKI**
NAZWA I ADRES JEDNOSTKI PROJEKTOWEJ:	**Biuro inżynierskie JMP Mariusz Jaciubek 05-800 Pruszków, ul. Ołówkowa 1b/15**
STADIUM:	**PROJEKT WYKONAWCZY**
BRANŻA:	**DROGOWA**
LOKALIZACJA DZIAŁKI EWID. NR:	862/1, 862/2, 862/3, 862/4, 688 – obręb 0005 Jednostka ewidencyjna - Łomianki

ZESPÓŁ PROJEKTOWY	IMIĘ I NAZWISKO	NR UPRAWNIEŃ	SPECJALNOŚĆ	DATA	PODPIS
PROJEKTANT	inż. Mariusz Jaciubek	LOD/0609/POOD/06	DROGOWA	14.01.2019 r.	
SPRAWDZAJĄCY	mgr inż. Robert Zalewski	MAZ/0400/POOD/05	DROGOWA	14.01.2019 r.	

EGZ. NR	1

Biuro inżynierskie JMP Mariusz Jaciubek
05-800 Pruszków, ul. Ołówkowa 1b/15
tel.: 502 260 577

NIP 769-180-98-24
REGON 141385640
e-mail: mariusz.jaciubek@gmail.com

SPIS ZAWARTOŚCI PROJEKTU WYKONAWCZEGO

I. CZĘŚĆ PROJEKTOWA..... 4
1. OPIS DO PROJEKTU WYKONAWCZEGO..... 4
1.1. WSTĘP..... 4
1.1.1. MATERIAŁY WYJŚCIOWE..... 4
1.1.2. PRZEDMIOT INWESTYCJI..... 4
1.1.3. CEL I ZAKRES DOKUMENTACJI..... 4
1.2. STAN ISTNIEJĄCY..... 4
1.2.1. LOKALIZACJA I ZAGOSPODAROWANIE TERENU..... 4
1.2.2. PARAMETRY TECHNICZNE ISTNIEJĄCYCH OBIEKTÓW DROGOWYCH..... 5
1.2.3. CHARAKTERYSTYKA PODŁOŻA GRUNTOWEGO..... 5
1.2.4. ODWODNIENIE..... 5
1.2.5. INFRASTRUKTURA TECHNICZNA NA TERENIE INWESTYCJI..... 5
1.3. STAN PROJEKTOWANY..... 5
1.3.1. PARAMETRY PROJEKTOWE..... 5
1.3.2. ROZWIĄZANIA W PLANIE..... 6
1.3.3. ROZWIĄZANIA WYSOKOŚCIOWE..... 6
1.4. KONSTRUKCJA NAWIERZCHNI..... 6
KONSTRUKCJA NAWIERZCHNI JEZDNI..... 6
KONSTRUKCJA PROGÓW ZWALNIAJĄCYCH..... 6
KONSTRUKCJA ZJAZDÓW DO POSESJI, MIEJSC POSTOJOWYCH W GRANICACH PASA DROGOWEGO..... 7
KONSTRUKCJA DOJŚĆ DO FURTEK, CHODNIKÓW..... 7
KONSTRUKCJA POBOCZA Z KOSTKI BETONOWEJ O ZWIĘKSZONEJ CHŁONNOŚCI..... 7
POZOSTAŁE ELEMENTY KONSTRUKCYJNE..... 7
1.5. ORGANIZACJA RUCHU..... 7
1.6. ZALECENIA TECHNOLOGICZNE..... 7
1.6.1. WYTYCZNE WYKONAWSTWA. KOLIZJE NAZIEMNE I PODZIEMNE..... 7
1.6.2. WYTYCZNE MATERIAŁOWE - KOLORYSTYKA..... 9
1.7. ODWODNIENIE..... 9
1.7.1. OPIS SYSTEMU ODWADNIAJĄCEGO..... 9
1.7.2. BILANS WÓD OPADOWYCH..... 10
1.7.3. SKŁAD PROJEKTOWANEGO SYSTEMU ODWADNIAJĄCEGO..... 10
1.7.4. SPOSÓB ZAGOSPODAROWANIA ODPADÓW ŚCIEKOWYCH..... 11
1.7.5. TECHNOLOGIA WYKONANIA..... 11
1.7.6. SKRZYŻOWANIA Z UZBROJENIEM PODZIEMNYM..... 11
1.7.7. ODWODNIENIE WYKOPÓW..... 12
2. TABELE I WYKAZY..... 13
2.1. TABELA ZJAZDÓW..... 13

3. RYSUNKI DO PROJEKTU WYKONAWCZEGO 14

3.1. ZESTAWIENIE RYSUNKÓW 14

II. CZĘŚĆ FORMALNO-PRAWNA 27

4. OŚWIADCZENIE PROJEKTANTA I PROJEKTANTA SPRAWDZAJĄCEGO 27

5. KSERO UPRAWNIEŃ PROJEKTANTA 28

6. KSERO UPRAWNIEŃ SPRAWDZAJĄCEGO 30

7. KSERO ZAŚWIADCZENIA PROJEKTANTA O PRZYNALEŻNOŚCI DO IZBY INŻYNIERÓW BUDOWNICTWA 32

8. KSERO ZAŚWIADCZENIA SPRAWDZAJĄCEGO O PRZYNALEŻNOŚCI DO IZBY INŻYNIERÓW BUDOWNICTWA 33

9. DECYZJE, UZGODNIENIA, POZWOLENIA I OPINIE 34

PROTOKÓŁ Z NARADY KOORDYNACYJNEJ NR OD.6630.647.2018 34

POZWOLENIE WODNOPRAWNE Z DNIA 17 GRUDNIA 2010 R. 37

I. CZĘŚĆ PROJEKTOWA

1.OPIS DO PROJEKTU WYKONAWCZEGO

1.1. WSTĘP

1.1.1.Materiały wyjściowe

Podstawę do opracowania przedmiotowej dokumentacji stanowią:

- Umowa na wykonanie dokumentacji projektowej.
- Mapa do celów projektowych w skali 1:500 opracowana przez BAMBIT GIS I GPS Usługi Geodezyjne i Kartograficzne Marta Bambit
- Dokumentacja geotechniczna opracowana przez firmę ZamGeo Eugeniusz Zamłyński
- Inwentaryzacja stanu istniejącego przeprowadzona przez Projektantów.
- Rozporządzenie Ministra Transportu i Gospodarki Morskiej z dn. 02 marca 1999r, w sprawie warunków technicznych, jakim powinny odpowiadać drogi publiczne i ich usytuowanie (Dz. U. Nr 43, poz. 430),

1.1.2.Przedmiot inwestycji

Niniejszy projekt dotyczy przebudowy ulicy Gościńcowej w Łomiankach w zakresie remontu jezdni i przebudowy odwodnienia na odcinku od ulicy Włościańskiej do ulicy Wiejskiej w zakresie przebudowy jezdni, zjazdów do posesji, oraz odwodnienia.

Celem inwestycji jest zapewnienie obsługi ruchu pojazdów samochodowych oraz ruchu pieszych na ulicy Gościńcowej.

1.1.3.Cel i zakres dokumentacji

Dokumentacja ma na celu uszczegółowienie projektu budowlanego na potrzeby realizacji robót budowlanych zawartych w przedmiotowej dokumentacji.

1.2.STAN ISTNIEJĄCY

1.2.1.Lokalizacja i zagospodarowanie terenu

Przedmiotowy odcinek ulicy Gościńcowej zlokalizowana jest w Łomiankach na działkach ewid. nr 862/1, 862/2, 862/3, 862/4, 688 - obręb 0005.
Zakres projektu obejmuje odcinek ulicy o długości 408,40 m od ul. Włościańskiej do ulicy Wiejskiej.

Wzdłuż ulicy Gościńcowej na przedmiotowym odcinku zlokalizowana jest zabudowa jednorodzinna po obu stronach ulicy. W obrębie skrzyżowania z ul. Wiejską zlokalizowana jest siedziba Ochotniczej Straży Pożarnej oraz Dom Kultury.

Szerokość istniejącego pasa drogowego ulicy jest zmienna i wynosi 7,0-8,0m.

Szczegółowy sposób zagospodarowania istniejącego terenu inwestycji przedstawia mapa do celów projektowych (mapa zasadnicza) która za pomocą symboli graficznych określonych w

instrukcjach technicznych zgodnych z obowiązującymi przepisami przedstawia aktualne informacje o przestrzennym rozmieszczeniu obiektów ogólnogeograficznych oraz elementach ewidencji gruntów i budynków, a także sieci uzbrojenia terenu: nadziemne, naziemne i podziemne. Powyższa mapa stanowi podkład projektu zagospodarowania terenu – rys. nr 2.

1.2.2.Parametry techniczne istniejących obiektów drogowych

Szerokość istniejącej nawierzchni ulicy Gościńcowej jest zmienna i wynosi średnio 5,0 m. Jezdnia bitumiczna i pobocza jest w złym stanie technicznym z widocznymi śladami licznych napraw. Na podstawie wykonanych odwiertów w nawierzchni stwierdzono że konstrukcję jezdni stanowi beton asfaltowy o grubości 5-10cm ułożony na podbudowie z żużla, gruzu bądź kruszywa grubości 10-40cm. Zjazdy do przyległych posesji posiadają nawierzchnie ulepszone (kostka, beton, asfalt). W rejonie Domu Kultury i OSP występują zatoki postojowe z kostki betonowej z prostopadłymi miejscami postojowymi.

Przyległe ulice: Włościańska, Wiejska posiadają nawierzchnię ulepszoną z betonu asfaltowego.

1.2.3.Charakterystyka podłoża gruntowego

Na podstawie badań geotechnicznych stwierdzono występowanie w podłożu gruntów przepuszczalnych – piasków drobnych, średnich i grubych w stanie średnio zagęszczonym. Wodę gruntową nawiercono na głębokości 2,60 – 3,20m.

Szczegółowe informacje o parametrach podłoża gruntowego zamieszczono w dokumentacji geotechnicznej.

1.2.4.Odwodnienie

Na przedmiotowym odcinku ulica Gościńcowa nie posiada uregulowanego systemu odwodnienia. Wody opadowe spływają powierzchniowo z nawierzchni na pobocze i wsiąkają do gruntu.

1.2.5.Infrastruktura techniczna na terenie inwestycji

Na terenie inwestycji zlokalizowane są następujące urządzenia infrastruktury technicznej:

- kanalizacja sanitarna z przyłączami
- sieć gazowa z przyłączami,
- sieć wodociągowa z przyłączami,
- kable energetyczne
- napowietrzna linia energetyczna
- kable telefoniczne (wraz ze studniami)

1.3.STAN PROJEKTOWANY

1.3.1.Parametry projektowe

Klasa ulicy - D – dojazdowa (ciąg pieszo-jezdny)

Kategoria ruchu – KR1

Prędkość projektowa - Vp=30km/h

1.3.2.Rozwiązania w planie

Zaprojektowano remont jezdni o szerokości 5,0m i długości 408,40m. Obramowanie jezdni stanowić będą oporniki betonowe o wymiarach 12x25cm na ławie betonowej z oporem. Pomiędzy krawędzią jezdni a ogrodzeniami posesji zaprojektowano nawierzchnię z kostki betonowej o zwiększonej chłonności (np. Libet Farmerska).

Zestawienie powierzchni projektowanych elementów inwestycji

Lp.	Część zagospodarowania terenu	Powierzchnia	% Terenu inwestycji
1	jezdnia z betonu asfaltowego	1987 m^2	63,5 %
2	progi zwalniające z kostki betonowej	64 m^2	2 %
3	fragment nawierzchni miejsc postojowych	29 m^2	0,9 %
4	zjazdy z kostki betonowej	391 m^2	12,5 %
5	dojścia do furtek z kostki betonowej	58 m^2	1,9 %
6	opaska z kostki betonowej o zwiększonej chłonności	515 m^2	16,4 %
7	pow. biologicznie czynne - zieleńce	87 m^2	2,8 %
SUMA POWIERZCHNI		**3131 m^2**	**100%**

1.3.3.Rozwiązania wysokościowe

Przy projektowaniu spadków podłużnych dowiązano się do istniejących rzędnych ulicy Gościńcowej oraz do ukształtowania istniejącego terenu.

Spadki podłużne ulicy Gościńcowej kształtują się w przedziale od 0,10% do 1,40%.

Spadki podłużne ulicy zostały pokazane na rysunku nr 4 – Profil podłużny.

Spadek poprzeczny ulicy zaprojektowano jako daszkowy o nachyleniu 2%.

Spadki poprzeczne zostały pokazane na rysunku nr 3 – Przekroje normalne.

1.4.KONSTRUKCJA NAWIERZCHNI

Remont istniejących nawierzchni jezdni odbędzie się poprzez rozbiórkę istniejących warstw nawierzchni i podbudowy (wraz z obramowaniem) i wbudowanie następujących konstrukcji:

Konstrukcja nawierzchni jezdni

- warstwa ścieralna z betonu asfaltowego AC11S 50/70 gr. 4cm
- warstwa wiążąca z betonu asfaltowego AC11W 50/70 gr. 5cm
- podbudowa zasadnicza z mieszanki niezwiązanej z kruszywem $C_{50/30}$ 0/31,5 gr. 22cm

Wymaga się aby wtórny moduł odkształcenia E2 podłoża wynosił minimum 80 MPa.

Konstrukcja progów zwalniających

- kostka betonowa wibroprasowana gr. 8cm
- podsypka cementowo-piaskowa 1:4 gr. min. 3cm
- podbudowa z kruszywa łamanego stab. mech. 0/31,5 gr. 20 - 30cm

Konstrukcja zjazdów do posesji, miejsc postojowych w granicach pasa drogowego

- kostka betonowa wibroprasowana gr. 8cm
- podsypka cementowo-piaskowa 1:4 gr. 3cm
- podbudowa z kruszywa łamanego stab. mech. 0/31,5 gr. 15cm
- warstwa odsączająca z piasku gr. 10cm

Konstrukcja dojść do furtek, chodników

- kostka betonowa wibroprasowana gr. 6cm
- podsypka piaskowa gr. 3cm
- podbudowa z kruszywa łamanego stab. mech. 0/31,5 gr. 10cm
- warstwa odsączająca z piasku gr. 10cm

Konstrukcja pobocza z kostki betonowej o zwiększonej chłonności

- kostka bet. gr. 8 cm o zwiększonej chłonności (np. Libet Farmerska) fugi wypełnione grysem kamiennym frakcji 2-8mm
- podsypka piaskowa gr. 3cm
- geowłóknina Polyfelt TS20 lub równoważna
- kruszywo łamane 0/63 gr. 15cm
- warstwa odsączająca z piasku gr. 15cm

Pozostałe elementy konstrukcyjne

- Obramowanie jezdni oraz obramowanie zjazdów – opornik betonowy o wymiarach 12x25x100cm ustawiony na podsypce cementowo-piaskowej 1:3 grubości 5cm i ławie betonowej C12/15 – przekrój ławy 0,04m^2
- Obramowanie dojść do furtek, chodników, pobocza o zwiększonej chłonności – obrzeże betonowe o wymiarach 8x30x100cm na podsypce cementowo-piaskowej 1:3 grubości 3cm i ławie betonowej C12/15 – przekrój ławy 0,034m^2

1.5.ORGANIZACJA RUCHU

Projektowane zamierzenie budowlane nie wymaga zmiany (korekty) oznakowania poziomego bądź pionowego, nie mniej jednak ze względu na stan techniczny przewiduje się wymianę istniejących znaków pionowych i słupków na nowe.

1.6.ZALECENIA TECHNOLOGICZNE

1.6.1.Wytyczne wykonawstwa. Kolizje naziemne i podziemne

Z uwagi na istniejące uzbrojenie roboty ziemne winny być wykonywane za wiedzą i pod nadzorem właściwych branżowo służb. W pobliżu istniejącego uzbrojenia roboty ziemne należy wykonywać ręcznie. Szczególną ostrożność należy zachować podczas montażu urządzeń

bezpieczeństwa ruchu (np. słupków do znaków) których posadowienie w podłożu należy każdorazowo poprzedzić rozpoznaniem lokalizacji przyległych sieci uzbrojenia terenu.

Gdyby w czasie prowadzenia robót ziemnych natrafiono na przypadkowe kable lub przewody nie pokazane na planie sytuacyjnym i planszy NK (narady koordynacyjnej - dawniej ZUD) należy je zabezpieczyć i powiadomić odpowiedniego użytkownika.

Przed przystąpieniem do budowy należy również wykonać przekopy kontrolne celem ustalenia lokalizacji uzbrojenia podziemnego. Prace należy prowadzić z uwzględnieniem zapisów opinii z NK.

W ramach robót Wykonawca usunie bądź przestawi drobne obiekty małej architektury, reklamy itp. nie związane z drogą a kolidujące z projektem których nie wykazano w dokumentacji. Nową ich lokalizację lub miejsce wywozu należy ustalić z Właścicielem i Zarządcą drogi.

Przed przystąpieniem do robót (wszystkich branż) należy dokonać inwentaryzacji obiektów budowlanych zlokalizowanych w bliskiej odległości od ulicy celem właściwego doboru technologii robót i sprzętu w odniesieniu do stanu technicznego i konstrukcji przyległych obiektów. Prace należy wykonywać w sposób nie powodujący negatywnych oddziaływań na przyległy teren i zlokalizowane na nim obiekty.

W przypadku wystąpienia wód gruntowych konieczne będzie odwodnienie wykopów. Sposób odwodnienia należy dostosować do rzeczywistych potrzeb (pompowanie z wykopu lub igłofiltry). Należy zwrócić uwagę, aby przy ewentualnym pompowaniu wody z wykopu, robić to poprzez studzienki czerpalne. Wybór systemu odwodnienia wykopu winien być zatwierdzony przez Inspektora nadzoru. Wodę z pompowania odprowadzić poza obręb wykopu. Woda powinna zostać zmagazynowana na terenie budowy (np. w beczkowozach) i zagospodarowana np. w procesie układania i zagęszczania warstw konstrukcyjnych nawierzchni. W przypadku gdy Wykonawca zdecyduje o innym sposobie zagospodarowania wód, winien on uzyskać wszelkie zgody i pozwolenia wymagane przepisami.

Roboty zaleca się prowadzić w okresie statystycznie niskich opadów.

W trakcie prac sprzętu w pobliżu linii energetycznych należy linie czasowo wyłączyć. Hydranty, zasuwy wodociągowe, gazowe oraz włazy studzienek zlokalizowane w pasie drogowym należy wyregulować wysokościowo do rzędnych projektowanych, elementy które uległy uszkodzeniu wymienić na pełnowartościowe. Hydranty nadziemne zlokalizowane w pasie jezdnym i ciągu pieszym wymienić na podziemne. Włazy studni kanalizacyjnych i telekomunikacyjnych zlokalizowane w nawierzchni wymienić na typ ciężki.

Po wykonaniu koryta zaleca się sprawdzenie wskaźnika zagęszczenia podłoża, a w przypadku braku właściwego zagęszczenia, jego dogęszczenie. Szczególną uwagę zwrócić na zagęszczenie podłoża w pasie istniejącego i projektowanego uzbrojenia podziemnego. Współczynnik zagęszczenia gruntu Is≥1,0. W przypadku wystąpienia w podłożu gruntów organicznych (humus) należy dokonać ich wymiany na grunt piaszczysty niewysadzinowy.

Przed ułożeniem konstrukcji nawierzchni, podłoże gruntowe musi być zagęszczone zgodnie z wymaganiami podanymi w normie PN-S-02205 (1998r) „Drogi samochodowe. Roboty ziemne – badania i wymagania.”

Roboty realizować zachowując obowiązujące przepisy BHP

Przed rozpoczęciem inwestycji punkty osnowy geodezyjnej należy zabezpieczyć przed uszkodzeniem. Prace w pobliżu punktów osnowy wykonywać ręcznie bez naruszenia ich posadowienia pod bezwzględnym nadzorem Państwowej Służby Geodezyjnej. W przypadku ich uszkodzenia wykonawca robót dokona ich wznowienia we współpracy z właściwymi służbami.

Wykonawca zobowiązany jest do zapoznania się ze wszystkimi elementami graficznymi i opisowymi dokumentacji (wszystkie branże), nie tylko aby zapoznać się z robotami wchodzącymi w zakres jego branży, ale również aby poznać zagadnienia dotyczące wszystkich robót; w ten sposób będzie w stanie oszacować ogół wynikających z tego uwarunkowań wraz z ich oddziaływaniem na roboty leżące w zakresie jego branży.

Wykonawca winien szczegółowo zapoznać się z terenem, na którym mają być realizowane prace i warunkami budowy i znać wszelkie uwarunkowania związane z prowadzeniem prac i mieć pełną świadomość stopnia trudności zadania.

Po przejęciu placu budowy, wykonawca w ramach robót przygotowawczych winien niezwłocznie (w terminie 7 dni od daty wprowadzenia na budowę) dokonać wytyczenia geodezyjnego wszystkich elementów projektowanych (wszystkie branże), zweryfikować ich wzajemne rozmieszczenie i odległości od obiektów istniejących. Wszelkie wątpliwości dotyczące usytuowania projektowanych obiektów winny być na tym etapie natychmiast zgłoszone Inspektorowi Nadzoru. W terminie 7 dni od daty wprowadzenia na budowę Wykonawca dokona również kontrolnych pomiarów wysokościowych istniejącego terenu oraz sieci podziemnych na stykach i włączeniach objętych przebudową. Wykonawca winien również, przed przystąpieniem do wyceny i złożeniem oferty, a także przed rozpoczęciem robót sprawdzić czy na terenie prac nie zaszły zmiany w zagospodarowaniu terenu i ukształtowaniu wysokościowym w odniesieniu do dokumentacji projektowej.

1.6.2.Wytyczne materiałowe - kolorystyka

Zaleca się następujące materiały brukarskie do wykonania prac drogowych:

- nawierzchnia progów zwalniających: kostka betonowa gr. 8cm typu Behaton w kolorze czerwonym
- nawierzchnia zjazdów: kostka betonowa gr. 8cm typu Behaton w kolorze czerwonym
- dojścia do furtek, chodniki: kostka betonowa gr. 6cm typu Behaton w kolorze szarym
- obramowanie jezdni: opornik betonowy o wymiarach 12x25x100cm w kolorze szarym
- obramowanie dojść do furtek, chodników: obrzeża betonowe 8x30 szare.

1.7.ODWODNIENIE

1.7.1.Opis systemu odwadniającego

Poprzez odpowiednie dobranie spadków podłużnych i poprzecznych ulicy oraz pozostałych nawierzchni wodę opadową kieruje się do projektowanych wpustów deszczowych i korytek odwodnienia liniowego zlokalizowanych przy krawędzi pasów ruchu. Studzienki na których zamontowane będą wpusty deszczowe wyposażono w osadniki o głębokości 100cm pozwalające zatrzymać znaczną część zanieczyszczeń (piach i szlam). Następnie za pośrednictwem

przykanalików woda zostanie odprowadzona do projektowanych studni chłonnych. System ten rozsączy wodę opadową w gruncie oraz zretencjonuje jej nadmiar w przypadku większego opadu. Prawidłowe działanie systemu jest możliwe dzięki korzystnym warunkom gruntowo-wodnym. Wykonana dokumentacja geotechniczna potwierdza że podłoże na terenie inwestycji zbudowane jest z piasków grubych, średnich i drobnych dla których przyjęto współczynnik przepuszczalności kp=10^{-4} m/s. Wodę gruntową nawiercono na głębokości 2,60 – 3,20m.

1.7.2.Bilans wód opadowych

Szczegółowe obliczenia dotyczące bilansu wód opadowych zostały przedstawione w operacie wodnoprawnym.

Bilans wód opadowych przedstawia poniższa tabela:

Nr zlewni	Nr wpustu/korytka deszczowego	Nr studni chłonnej	Głębokość posad. studni chłonnej [m]	Głębokość czynna studni chłonnej [m]	Głębokość wody gruntowej [m]	Wielkość zlewni [m2]	Ilość wody spływającej ze zlewni [l/s]	Ilość wody odprowadzanej do gruntu [l/s]	Wielkość opadu [m^3]	Pojemność zestawu [m3]
1	k1, k2	Sch1, Sch2	2,00	1,35	2,70	550	3,80	2,54	3,40	4,77
2	w1, w2, w3, k3	Sch3 - Sch8	2,00	1,35	2,70	2022	14,00	7,60	12,60	14,31
3	k4, w4	Sch9, Sch10	2,00	1,35	3,30	697	5,90	3,80	5,30	7,07

Łączny miarodajny spływ deszczu Q = q x Fc = 23,70 l/s

Łączna ilość opadu deszczu V = 21,3m^3

Łączna pojemność systemu studni chłonnych wynosi 26,15m^3

Projektowany system odwadniający jest w stanie całkowicie zmagazynować i rozsączyć wody deszczowe.

1.7.3.Skład projektowanego systemu odwadniającego

- studzienki ściekowe żelbetowe z osadnikami średnicy 50cm i wpustami żeliwnymi klasy C250 – 4kpl (w1 – w4)
- korytko deszczowe typu ACO Multiline V150 lub podobne z rusztem klasy C250 i ściankami czołowymi – 4 szt (k1 – k4)
- studnie chłonne żelbetowe o średnicy 150cm z włazami żeliwnymi typu ciężkiego klasy D400 – 10kpl (Sch1 – Sch10)
- przykanaliki z rur PVC SN 8kN/m średnicy 200mm – 17,5m
- przykanaliki z rur PVC SN 8kN/m średnicy 160mm – 9,5m
- kolano PVC SN 8kN/m średnicy 160mm – 4szt.

1.7.4.Sposób zagospodarowania odpadów ściekowych

Odpady ujęte w osadniki będą wywożone na specjalnie przygotowane wysypiska. Czyszczenie osadników będzie następował minimum 2 razy do roku – po zakończeniu zimy i jesienią oraz po każdym deszczu nawalnym

1.7.5.Technologia wykonania

Elementy odwodnienia należy montować w wykopie wąskoprzestrzennym z pełnym umocnieniem ścian wykopów wypraskami stalowymi.

Przewiduje się że urobek uzyskany z wykopu zostanie wykorzystany do zasypki elementów odwodnienia.

Wszystkie elementy odwodnienia powinny być dostarczone na miejsce robót w stanie gotowym do wbudowania. Montaż powinien odbywać się przy użyciu żurawia.

Szczegóły wykonania poszczególnych elementów systemu pokazano w części graficznej opracowania.

Po wykonaniu robót montażowych należy dokonać opsypki warstwami grubości 20cm do poziomu 30cm ponad górną krawędź elementów odwodnienia, z zagęszczaniem ubijakami ręcznymi lub lekkim sprzętem mechanicznym. Grunt użyty do tego celu powinien być sypki, wolny od grud i kamieni, a zagęszczanie powinno być przeprowadzone ze szczególną ostrożnością. Grunt należy zagęszczać warstwami, równomiernie po obu stronach wykopu z jednoczesnym usuwaniem zastosowanego umocnienia ścian.

Po wykonaniu opsypki i kontroli wskaźników zagęszczenia należy przystąpić do wykonania zasypki. Zasypkę wykonuje się do poziomu terenu warstwami grubości 20cm z jednoczesnym zagęszczaniem i rozbiórką ścian wykopu. Współczynnik zagęszczenia gruntu Is≥0,98

Grunty rodzime należy odwieźć na wysypisko (opłatę za wysypisko ponosi Wykonawca robót).

Roboty zaleca się prowadzić w okresie statystycznie niskich opadów

W czasie prowadzenia robót teren budowy należy oznakować i zabezpieczyć wg zatwierdzonego projektu organizacji ruch na czas budowy.

1.7.6.Skrzyżowania z uzbrojeniem podziemnym

Na podstawie Mapy do celów projektowych stwierdzono występowanie następujących skrzyżowań projektowanych elementów odwodnienia z uzbrojeniem terenu:

- kanalizacja sanitarna i wodociąg – przykanalik k1 – Sch1
- kanalizacja sanitarna i wodociąg – przykanalik w1 – Sch5
- gazociąg – przykanalik Sch5 – Sch6
- kanalizacja sanitarna i wodociąg – przykanalik k3 – Sch7
- kanalizacja sanitarna i wodociąg – przykanalik w4 – Sch9

W pobliżu istniejącego uzbrojenia roboty ziemne należy wykonywać ręcznie.

Przed przystąpieniem do budowy należy wykonać przekopy kontrolne celem ustalenia lokalizacji uzbrojenia podziemnego.

Prace należy prowadzić z uwzględnieniem zapisów opinii ZUD.

Gdyby w czasie prowadzenia robót ziemnych natrafiono na inne kable lub przewody (nie pokazane na planie zagospodarowania terenu lub planszy ZUD) należy je zabezpieczyć i powiadomić odpowiedniego gestora sieci.

1.7.7.Odwodnienie wykopów

W trakcie budowy należy prowadzić obserwację wykopów i o ile zajdzie taka konieczność wykonać odwodnienie poprzez zastosowanie sączków średnicy 100mm podłączonych do studzienek betonowych średnicy 0,6m o dł. 1,0m osadzonych w dnie wykopu. Rozstaw i ilość studni dobrać w zależności od ilości wody. Wodę odpompować wyłącznie ze studzienek czerpalnych, nie należy odpompowywać wody bezpośrednio z dna wykopu. Wodę z pompowania odprowadzić poza obręb wykopu.

2.Tabele i wykazy

2.1.Tabela zjazdów

Tabela zjazdów - ul. Gościńcowa								
Lp.	km zjazdu	strona	obręb	nr działki	szerokość [m]	powierzchnia [m^2]	długość opornika [m]	UWAGI
1	0+008,00	P	05	863	4,5	7,0	8,0	
2	0+013,25	L	05	836	4,5	8,0	8,5	
3	0+021,44	P	05	867	4,5	7,5	8,0	
4	0+032,49	L	05	837	4,5	7,0	6,5	
5	0+036,99	L	05	838	4,5	7,0	6,5	
6	0+037,27	P	05	869	4,5	7,5	8,5	
7	0+052,41	L	05	839	4,5	9,0	9,0	
8	0+053,73	P	05	777	4,5	7,0	8,0	
9	0+060,79	L	05	840/2	4,5	9,5	9,0	
10	0+074,81	L	05	840/1	4,5	9,5	9,5	
11	0+078,67	P	05	873	4,5	5,5	7,5	
12	0+093,97	P	05	873	4,5	5,0	7,0	
13	0+094,34	L	05	841	4,5	9,5	7,0	
14	0+098,89	L	05	842	4,5	10,0	7,0	
15	0+110,86	L	05	842	4,5	11,0	10,0	
16	0+113,26	P	05	874/1	4,5	6,0	7,5	
17	0+118,39	L	05	843	4,5	11,0	10,0	
18	0+134,23	L	05	843	4,5	9,5	7,0	
19	0+138,73	L	05	844	4,5	8,5	7,0	
20	0+143,65	P	05	877/1	4,5	5,0	7,0	
21	0+150,70	L	05	845	4,5	7,5	8,5	
22	0+154,68	P	05	879/1	4,5	6,5	8,0	
23	0+160,06	L	05	846	4,5	7,5	8,5	
24	0+172,88	P	05	880/1	4,5	7,5	8,5	
25	0+173.55	L	05	847	4,5	7,4	8,2	
26	0+183,83	L	05	848	4,5	7,0	6,5	
27	0+188,33	L	05	849	4,5	6,5	4,5	
28	0+192,83	L	05	849	4,5	6,5	6,5	
29	0+195,08	P	05	884	4,5	7,0	8,0	
30	0+203,20	L	05	850	4,5	6,0	6,5	
31	0+207,70	L	05	851	4,5	5,5	6,0	
32	0+210,25	P	05	887	4,5	7,0	8,0	
33	0+221,44	P	05	888	5,0	8,0	9,0	
34	0+222,40	L	05	852	4,5	6,0	7,5	
35	0+238,93	L	05	852	4,5	5,5	6,0	
36	0+243,43	L	05	853/1	4,5	5,5	6,0	
37	0+247,11	P	05	892	4,5	7,5	8,5	
38	0+252,27	L	05	853/2	4,5	6,0	7,5	
39	0+256,78	P	05	1157	4,5	7,0	8,0	
40	0+262,77	L	05	854	4,5	5,5	6,0	
41	0+267,27	L	05	855	4,5	5,5	6,0	
42	0+272,49	P	05	896/2	4,5	6,5	7,0	
43	0+278,45	P	05	897/3	5,0	9,0	7,5	
44	0+302,74	P	05	898	5,0	7,0	7,0	
45	0+302,88	L	05	857	4,5	7,0	8,0	
46	0+307,81	P	05	903/1	4,5	6,5	6,5	
47	0+322,28	L	05	858	4,5	6,5	8,0	

Tabela zjazdów - ul. Gościńcowa								
Lp.	km zjazdu	strona	obręb	nr działki	szerokość [m]	powierzchnia [m^2]	długość opornika [m]	UWAGI
48	0+332,64	L	05	859	4,5	6,0	6,0	
49	0+337,14	L	05	860	4,5	6,0	6,0	
50	0+343,84	P	05	909, 910	4,5	6,5	8,0	
51	0+358,77	P	05	911	4,5	7,0	8,0	
52	0+365,31	P	05	912	4,5	7,5	8,5	
53	0+376,19	P	05	916	4,5	7,5	8,5	
54	0+385,67	P	05	917	4,5	7,5	8,5	
55	0+392,21	P	05	917	4,5	7,0	8,0	

3. Rysunki do Projektu Wykonawczego

3.1.Zestawienie rysunków

Lp.	Nazwa rysunku	Nr rysunku	Nr strony
1	Plan orientacyjny	1	15
2	Projekt zagospodarowania terenu	2	16
3	Przekroje normalne	3	17
4	Profil podłużny	4	18
5	Zjazd do posesji	5	19
6	Liniowy próg zwalniający U-16c	6	20
7	Szczegóły konstrukcyjne	7	21
8	Przekroje poprzeczne	8	22
9	Profil odwodnienia	9	23
10	Wpust deszczowy na studzience ściekowej	10	24
11	Studnia chłonna DN150	11	25
12	Szczegół układania rur w wykopie	12	26

II.CZĘŚĆ FORMALNO-PRAWNA

4. OŚWIADCZENIE PROJEKTANTA I PROJEKTANTA SPRAWDZAJĄCEGO

Oświadczam, że projekt przebudowy ulicy Gościńcowej w Łomiankach w zakresie remontu jezdni i przebudowy odwodnienia na odcinku od ulicy Włościańskiej do ulicy Wiejskiej został sporządzony zgodnie z obowiązującymi przepisami, normami, oraz zasadami wiedzy technicznej.

PROJEKTANT inż. Mariusz Jaciubek .....
podpis

SPRAWDZAJĄCY mgr inż. Robert Zalewski .....
podpis

Pruszków dn.14.01.2019 r.

5. KSERO UPRAWNIEŃ PROJEKTANTA

Łódzka Okręgowa
Izba Inżynierów Budownictwa
91-425 Łódź, ul. Północna 39
tel. (0-42) 632-97-39, fax (0-42)630-56-39
NIP 725-18-49-050, REGON 473043690

Łódź, dnia 29 grudnia 2006 r.

Łódzka Okręgowa Izba Inżynierów Budownictwa
Okręgowa Komisja Kwalifikacyjna

sygn. akt. KK/D/7131/609/06

D E C Y Z J A

Na podstawie art. 24 ust. 1 pkt 2 Ustawy z dnia 15 grudnia 2000 r. o samorządach zawodowych architektów, inżynierów budownictwa oraz urbanistów *(Dz. U. z 2001 r. nr 5 poz. 42, z późn. zm.)* i art. 12 ust. 1 pkt 1 i 5, art. 13 ust. 1 pkt 1 i ust. 4, art. 14 ust. 1 pkt 2a i ust. 3 pkt 1 Ustawy z dnia 7 lipca 1994 r. Prawo budowlane *(tekst jednolity Dz. U. z 2006 r. nr 156 poz. 1118 z późn. zm.)*, oraz § 11 ust. 1 pkt 1 Rozporządzenia Ministra Transportu i Budownictwa z dnia 28 kwietnia 2006 r. w sprawie samodzielnych funkcji technicznych w budownictwie *(Dz. U. z 2006 r. nr 83 poz. 578)*, oraz art. 104 Ustawy z dnia 14 czerwca 1960 r. Kodeks postępowania administracyjnego *(tekst jednolity Dz. U. z 2000 r. nr 98 poz. 1071 z późn. zm.)*,

Okręgowa Komisja Kwalifikacyjna
n a d a j e

Panu **Mariuszowi Jaciubek**

inżynierowi
kierunek budownictwo

urodzonemu dnia 26 sierpnia 1978 r. w Opocznie

UPRAWNIENIA BUDOWLANE

numer ewidencyjny LOD/0609/POOD/06

do projektowania bez ograniczeń
w specjalności drogowej
szczegółowy zakres uprawnień jest określony na odwrocie niniejszej decyzji

U Z A S A D N I E N I E

Okręgowa Komisja Kwalifikacyjna Łódzkiej Okręgowej Izby Inżynierów Budownictwa w Łodzi po ustaleniu na podstawie złożonych dokumentów w dniu 16 sierpnia 2006 r. stwierdziła, że spełnione zostały warunki w zakresie przygotowania zawodowego oraz na podstawie protokołów z postępowania kwalifikacyjnego oraz z przeprowadzonego egzaminu stwierdziła, że Pan Mariusz Jaciubek posiada wymagane prawem wykształcenie i praktykę zawodową konieczną do uzyskania uprawnień budowlanych w ww. specjalności i uzyskał pozytywny wynik egzaminu na uprawnienia budowlane.

Mając powyższe na uwadze, Okręgowa Komisja Kwalifikacyjna Łódzkiej Okręgowej Izby Inżynierów Budownictwa w Łodzi orzekła jak w sentencji.

Pouczenie

Od niniejszej decyzji służy odwołanie do Krajowej Komisji Kwalifikacyjnej Polskiej Izby Inżynierów Budownictwa w Warszawie, za pośrednictwem Łódzkiej Okręgowej Izby Inżynierów Budownictwa w Łodzi w terminie 14 dni od daty doręczenia decyzji.

Skład Orzekający Okręgowej Komisji Kwalifikacyjnej
Łódzkiej Okręgowej Izby Inżynierów Budownictwa:

Przewodniczący Składu Orzekającego OKK ŁOIIB
mgr inż. Wacław Sawicki

Członek Składu Orzekającego OKK ŁOIIB
mgr inż. Zbigniew Cichoński

Członek Składu Orzekającego OKK ŁOIIB
mgr inż. Jan Gałązka

ŁÓDZKA OKRĘGOWA IZBA INŻYNIERÓW BUDOWNICTWA

1 z 2

Pan Mariusz Jaciubek jest upoważniony do:

1) projektowania, sprawdzania projektów architektoniczno-budowlanych i sprawowania nadzoru autorskiego, obiektu budowlanego takiego jak:
   a) droga w rozumieniu przepisów o drogach publicznych, z wyłączeniem drogowych obiektów inżynierskich oprócz przepustów;
   b) droga dla ruchu i postoju statków powietrznych oraz przepust;
   zgodnie z art. 14 ust. 3 pkt 1 Prawa budowlanego i § 18 ust. 1 Rozporządzenia MTiB;
2) sporządzania projektu zagospodarowania działki lub terenu, zgodnie z § 15 Rozporządzenia MTiB;
3) sprawowania kontroli technicznej utrzymania obiektów budowlanych, zgodnie z art. 13 ust. 4 Prawa budowlanego.

Skład Orzekający Okręgowej Komisji Kwalifikacyjnej
Łódzkiej Okręgowej Izby Inżynierów Budownictwa:

Przewodniczący Składu Orzekającego OKK ŁOIIB
mgr inż. Wacław Sawicki

Członek Składu Orzekającego OKK ŁOIIB
mgr inż. Zbigniew Cichoński

Członek Składu Orzekającego OKK ŁOIIB
mgr inż. Jan Gałązka

ŁÓDZKA OKRĘGOWA IZBA INŻYNIERÓW BUDOWNICTWA

Otrzymują:

1. Mariusz Jaciubek
   ul. Wojskowa 5 m. 107
   03-599 Warszawa;
2. Rada Łódzkiej Okręgowej Izby Inżynierów Budownictwa;
3. Główny Inspektor Nadzoru Budowlanego;
4. a/a.

2 z 2

6. KSERO UPRAWNIEŃ SPRAWDZAJĄCEGO

MAZOWIECKA OKRĘGOWA IZBA INŻYNIERÓW BUDOWNICTWA

sygn. akt. MAZ/7131/ 264 /05/D Warszawa, dnia 30 grudnia 2005 r.

DECYZJA

Na podstawie art. 11 ust. 1 i art. 24 ust.1 pkt 2 ustawy z dnia 15 grudnia 2000 r. o samorządach zawodowych architektów, inżynierów budownictwa oraz urbanistów (Dz. U. z 2001 r. nr 5 poz. 42, z późn. zm.), art. 12 ust. 1 pkt. 1-5, art. 12 ust. 3, art. 13 ust. 1 pkt.1, ust. 4, art. 14 ust. 1 pkt 2a ustawy z dnia 7 lipca 1994 r. Prawo budowlane (tekst jednolity: Dz. U. z 2003 r., Nr 207, poz. 2016 z późn. zm.) oraz § 3 ust.1 § 12 pkt.1, § 18 ust.1 rozporządzenia Ministra Infrastruktury z dnia 18 maja 2005 r. w sprawie samodzielnych funkcji technicznych w budownictwie (Dz. U. Nr 96 poz. 817.),**Okręgowa Komisja Kwalifikacyjna Mazowieckiej Okręgowej Izby Inżynierów Budownictwa stwierdza, że:**

Pan Robert Zdzisław Zalewski
magister inżynier budownictwa lądowego
urodzony 8 czerwca 1970 roku w Piszu , syn Stanisława

uzyskał

UPRAWNIENIA BUDOWLANE
nr MAZ/0400/POOD/05

do projektowania bez ograniczeń
w specjalności drogowej

UZASADNIENIE

W związku z uwzględnieniem w całości żądania strony, na podstawie art. 107 § 4 Kodeksu postępowania administracyjnego odstępuje się od uzasadniania decyzji.

Szczegółowy zakres nadanych uprawnień został opisany na odwrocie niniejszej decyzji.

POUCZENIE

1.Zgodnie z art. 12 ust. 7 ustawy – Prawo budowlane, podstawę do wykonywania samodzielnych funkcji technicznych w budownictwie stanowi wpis do centralnego rejestru, prowadzonego przez Głównego Inspektora Nadzoru Budowlanego oraz wpis na listę członków właściwej izby samorządu zawodowego.

2. Od niniejszej decyzji służy odwołanie do Krajowej Komisji Kwalifikacyjnej Polskiej Izby Inżynierów Budownictwa w Warszawie za pośrednictwem Okręgowej Komisji Kwalifikacyjnej Mazowieckiej Okręgowej Izby Inżynierów Budownictwa w Warszawie, w terminie 14 dni od dnia jej doręczenia.

Skład Orzekający

1/ mgr inż. Ryszard Chaciński .....

2/ mgr inż. Krzysztof Latoszek .....

3/ mgr inż. Irena Churska .....

Szczegółowy zakres uprawnień do projektowania bez ograniczeń

w specjalności drogowej

I. Na mocy art. 12 ust. 1 pkt. 1 i 5 oraz art. 13 ust. 1 pkt.1 i ust. 4 ustawy - Prawo budowlane, w zakresie objętym wyżej wymienioną specjalnością, niniejsze uprawnienia stanowią podstawę do:

1/ projektowania, sprawdzania projektów architektoniczno-budowlanych i sprawowania nadzoru autorskiego,

2/ sprawowania kontroli technicznej utrzymania obiektów budowlanych

II. Na mocy § 3 ust 1 rozporządzenia Ministra Infrastruktury z dnia 18 maja 2005 r. w sprawie samodzielnych funkcji technicznych w budownictwie, niniejsze uprawnienia budowlane uprawniają do sporządzania projektu zagospodarowania działki lub terenu, w zakresie tej specjalności.

III. Na mocy § 18 ust 1 rozporządzenia Ministra Infrastruktury z dnia 18 maja 2005 r. w sprawie samodzielnych funkcji technicznych w budownictwie, niniejsze uprawnienia budowlane stanowią podstawę do:

projektowania obiektu budowlanego, takiego jak:

1/ droga, w rozumieniu przepisów o drogach publicznych, z wyłączeniem drogowych obiektów inżynierskich oprócz przepustów;

2/ droga dla ruchu i postoju statków powietrznych oraz przepust.

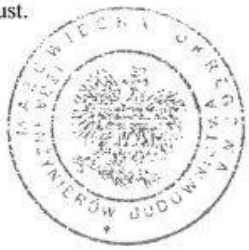

Otrzymują:
1. Pan Robert Zdzisław Zalewski
   ul. Środkowa 45a
   05-816 Opacz Kolonia
2. Główny Inspektor Nadzoru Budowlanego
3. a/a

7. KSERO ZAŚWIADCZENIA PROJEKTANTA O PRZYNALEŻNOŚCI DO IZBY INŻYNIERÓW BUDOWNICTWA

POLSKA IZBA INŻYNIERÓW BUDOWNICTWA

Zaświadczenie

o numerze weryfikacyjnym:

MAZ-QX2-7IA-BD8 *

Pan MARIUSZ JACIUBEK o numerze ewidencyjnym MAZ/BD/0160/07

adres zamieszkania ul. KOPERNIKA 10/79, 05-800 PRUSZKÓW

jest członkiem Mazowieckiej Okręgowej Izby Inżynierów Budownictwa i posiada wymagane ubezpieczenie od odpowiedzialności cywilnej.

Niniejsze zaświadczenie jest ważne od 2018-03-01 do 2019-02-28.

Zaświadczenie zostało wygenerowane elektronicznie i opatrzone bezpiecznym podpisem elektronicznym weryfikowanym przy pomocy ważnego kwalifikowanego certyfikatu w dniu 2018-02-26 roku przez:

Mieczysław Grodzki, Przewodniczący Rady Mazowieckiej Okręgowej Izby Inżynierów Budownictwa.

(Zgodnie art. 5 ust 2 ustawy z dnia 18 września 2001 r. o podpisie elektronicznym (Dz. U. 2001 Nr 130 poz. 1450) dane w postaci elektronicznej opatrzone bezpiecznym podpisem elektronicznym weryfikowanym przy pomocy ważnego kwalifikowanego certyfikatu są równoważne pod względem skutków prawnych dokumentom opatrzonym podpisami własnoręcznymi.)

* Weryfikację poprawności danych w niniejszym zaświadczeniu można sprawdzić za pomocą numeru weryfikacyjnego zaświadczenia na stronie Polskiej Izby Inżynierów Budownictwa www.piib.org.pl lub kontaktując się z biurem właściwej Okręgowej Izby Inżynierów Budownictwa.

8. KSERO ZAŚWIADCZENIA SPRAWDZAJĄCEGO O PRZYNALEŻNOŚCI DO IZBY INŻYNIERÓW BUDOWNICTWA

POLSKA IZBA INŻYNIERÓW BUDOWNICTWA

Zaświadczenie

o numerze weryfikacyjnym:

MAZ-9TI-3B3-STS *

Pan ROBERT ZDZISŁAW ZALEWSKI o numerze ewidencyjnym MAZ/BD/0128/06
adres zamieszkania ul. SŁOWIKÓW 18/20, 05-806 KOMORÓW
jest członkiem Mazowieckiej Okręgowej Izby Inżynierów Budownictwa i posiada wymagane ubezpieczenie od odpowiedzialności cywilnej.
Niniejsze zaświadczenie jest ważne od 2018-02-01 do 2019-01-31.

Zaświadczenie zostało wygenerowane elektronicznie i opatrzone bezpiecznym podpisem elektronicznym weryfikowanym przy pomocy ważnego kwalifikowanego certyfikatu w dniu 2018-01-19 roku przez:

Mieczysław Grodzki, Przewodniczący Rady Mazowieckiej Okręgowej Izby Inżynierów Budownictwa.

(Zgodnie art. 5 ust 2 ustawy z dnia 18 września 2001 r. o podpisie elektronicznym (Dz. U. 2001 Nr 130 poz. 1450) dane w postaci elektronicznej opatrzone bezpiecznym podpisem elektronicznym weryfikowanym przy pomocy ważnego kwalifikowanego certyfikatu są równoważne pod względem skutków prawnych dokumentom opatrzonym podpisami własnoręcznymi.)

* Weryfikację poprawności danych w niniejszym zaświadczeniu można sprawdzić za pomocą numeru weryfikacyjnego zaświadczenia na stronie Polskiej Izby Inżynierów Budownictwa www.piib.org.pl lub kontaktując się z biurem właściwej Okręgowej Izby Inżynierów Budownictwa.

9.DECYZJE, UZGODNIENIA, POZWOLENIA I OPINIE

Protokół z narady koordynacyjnej nr OD.6630.647.2018

OD.6630.647.2018

Starosta Warszawski Zachodni

Ożarów Mazowiecki, dn. 27.11.2018 r.

Znak sprawy: OD.6630.647.2018

ODPIS

PROTOKOŁU Z NARADY KOORDYNACYJNEJ

przeprowadzonej w dniach od 20.11.2018 r. do 27.11.2018 r. w sprawie usytuowania projektowanej sieci uzbrojenia terenu

Na podstawie art. 28b, 28c, 28d i 28e ustawy z dnia 17 maja 1989 r. Prawo geodezyjne i kartograficzne (Dz. U. z 2017 r. poz. 2101 z późn. zm.)

Przedmiot narady:	kratki ściekowe i studnie chłonne - odwodnienie ulicy
Lokalizacja:	Łomianki obr. 5 ul. Gościńcowa /dr.gm./ dz. ew. 862/1, 862/2 i 862/4.
Wnioskodawca:	BIURO INŻYNIERSKIE JMP MARIUSZ JACIUBEK ul. OŁÓWKOWA 1b/15, 05-800 Pruszków
Inwestor:	BURMISTRZ ŁOMIANEK ul. WARSZAWSKA 115, 05-092 Łomianki
Przewodniczący:	Marcin Rąbek
Miejsce narady:	-
Sposób przeprowadzenia narady:	elektroniczny
Data wpływu:	12.11.2018 r.

Lista uczestników narady koordynacyjnej wraz z uwagami

Lp.	Nazwa instytucji Sposób uczestnictwa	Stanowisko Uwagi	Imię i nazwisko uczestnika
1	**Przewodniczący Narady** elektroniczny	**Uzgodniono pozytywnie**	**Marcin Rąbek**
2	**PGE Dystrybucja S.A. RE Legionowo** elektroniczny	**Uczestnik nieobecny na naradzie**	
3	**Przedstawiciel Miasta i Gminy Łomianki** elektroniczny	**Uczestnik nieobecny na naradzie**	
4	**PSG Sp. z o.o.** elektroniczny	**Uzgodniono pozytywnie z uwagami** W miejscu skrzyżowań z siecią gazową i w jej pobliżu prace prowadzić ręcznie w porozumieniu i pod nadzorem Polska Spółka Gazownictwa oddz. w Warszawie; 02-235 Warszawa ul. Równoległa 4a.	**Paweł Bieńkowski**
5	**Regionalne Centrum Informatyki Warszawa** elektroniczny	**Uzgodniono pozytywnie** Bez uwag.	**Ewa Kaczmarska**
6	**Wydz. Arch. i Bud.** elektroniczny	**Uzgodniono pozytywnie** Bez uwag	**Marzena Narewska**
7	**ZWiK Łomianki** elektroniczny	**Uczestnik nieobecny na naradzie**	

Treść protokołu została uzgodniona z osobami, które uczestniczyły w naradzie wyłącznie za pomocą środków komunikacji elektronicznej.

Strona 1 z 2

OD.6630.647.2018

Przewodniczący Zespołu Uzgadniania
Dokumentacji Projektowej
Z up. STAROSTY
mgr inż. Marcin Rabek
Przewodniczący
narady koordynacyjnej

.....

Podpis przewodniczącego narady

POUCZENIE:

1. Przedstawiciele instytucji zostali zawiadomieni o sposobie, terminie i miejscu przeprowadzenia narady koordynacyjnej zgodnie z ustawą Prawo geodezyjne i kartograficzne (Dz. U. z 2017 r. poz. 2101 z późn. zm.). W myśl art. 28b ust. 3 pkt 4 tej ustawy w naradzie koordynacyjnej mogą wziąć udział również inne podmioty, które mogą być zainteresowane rezultatami narady koordynacyjnej, w szczególności zarządzające terenami zamkniętymi, w przypadku sytuowania części projektowanych sieci na tych terenach.

2. Niniejsze uzgodnienie wykonano w oparciu o treść mapy zasadniczej, która może nie zawierać projektów wszystkich urządzeń podziemnych nie podlegających uzgodnieniu na mocy art. 28b ust. 2 ustawy Prawo geodezyjne i kartograficzne (Dz. U. z 2017 r. poz. 2101 z późn. zm.) lub złożonych na naradę, a które nie uzyskały jednomyślnej pozytywnej opinii.

3. Znaki geodezyjne, urządzenia zabezpieczające te znaki oraz budowle triangulacyjne podlegają ochronie w myśl art. 15 ustawy Prawo geodezyjne i kartograficzne (Dz. U. z 2017 r. poz. 2101 z późn. zm.).

Strona 2 z 2

Pozwolenie wodnoprawne z dnia 17 grudnia 2010 r.

STAROSTA
WARSZAWSKI ZACHODNI
z siedzibą
w Ożarowie Mazowieckim
OŚ.6223-84/10

Ożarów Mazowiecki, dnia 17 grudnia 2010r.

DECYZJA

Na podstawie art. 104 ustawy z dnia 14 czerwca 1960r. - *Kodeks postępowania administracyjnego* (Dz. U. z 2000r. Nr 98, poz. 1071 z późn. zm.), art. 140 ust. 1, art. 122 ust. 1 pkt 1 i 3, w związku z art. 37 pkt 2 ustawy z dn. 18 lipca 2001r. - *Prawo wodne* (Dz. U. z 2005r., Nr 239, poz. 2019 z późn. zm.) po rozpatrzeniu wniosku Gminy Łomianki reprezentowanej przez Pana Mariusza Jaciubek w sprawie udzielenia pozwolenia wodnoprawnego na wykonanie urządzeń wodnych oraz wprowadzanie do ziemi ścieków opadowych z odcinka ulicy Gościńcowej w Łomiankach

orzekam

A.I. Udzielam Gminie Łomianki z siedzibą w Łomiankach przy ul. Warszawskiej 115 pozwolenia wodnoprawnego na wykonanie urządzeń wodnych tj. studni chłonnych zgodnie z poniższym zestawieniem:

Lp.	Oznaczenie urządzenia wodnego	Parametry urządzenia wodnego		Lokalizacja	
		średnica [m]	głębokość [m]	nr ew. działki	obręb
1.	Sch1	1,5	2,0	862/1	0005 Łomianki
2.	Sch2				
3.	Sch3			862/4	
4.	Sch4				
5.	Sch5				
6.	Sch6				
7.	Sch7				
8.	Sch8				
9.	Sch9				
10.	Sch10				
11.	Sch11			1072/1	
12.	Sch12				
13.	Sch13				
14.	Sch14				
15.	Sch15				
16.	Sch16				
17.	Sch17				
18.	Sch18				
19.	Sch19			1072/6	
20.	Sch20				

II. Pozwolenia wodnoprawnego udziela się z zastrzeżeniem spełnienia następującego warunku:
Urządzenia wodne wykonać zgodnie z dokumentacją pt. „Operat wodnoprawny. Przebudowa ulicy Gościńcowej w Łomiankach." oprac. listopad 2010r.

B.I. Udzielam Gminie Łomianki z siedzibą przy ul. Warszawskiej 115 w Łomiankach pozwolenia wodnoprawnego na wprowadzanie do ziemi, za pośrednictwem 20 szt. studni chłonnych, ścieków opadowych z ul. Gościńcowej na odcinku od ul. Wiślanej do ul. Włościańskiej w Łomiankach (zlewnia 0,633 ha), w ilości nieprzekraczającej 45,3 l/s.

II. Pozwolenia wodnoprawnego udziela się z zastrzeżeniem spełnienia następujących warunków:

1. Utrzymywania w należytym stanie czystości terenu, z którego są odprowadzane ścieki opadowe.
2. Utrzymywania urządzeń do wprowadzania ścieków do ziemi w odpowiednim stanie technicznym i eksploatacyjnym.

III. Pozwolenia wodnoprawnego udziela się na czas określony tj. do dnia **16 grudnia 2020 roku.**

Uzasadnienie

Wnioskiem z dnia 8 listopada 2010r. Gmina Łomianki reprezentowana przez Pana Mariusza Jaciubek zwróciła się do Starosty Warszawskiego Zachodniego o wydanie pozwolenia wodnoprawnego na wykonanie urządzeń wodnych oraz na wprowadzanie do ziemi ścieków opadowych z odcinka ulicy Gościńcowej w Łomiankach. Przy wniosku strona przedłożyła dokumenty wyszczególnione w art. 131 ustawy z dnia 18 lipca 2001r. - *Prawo wodne* (Dz. U. z 2005r. Nr 239, poz. 2019 z późn. zm.).

Z materiałów przedłożonych przy wniosku wynika, że w związku z modernizacją ul. Gościńcowej na odcinku od ul. Wiślanej do ul. Włościańskiej w Łomiankach zaprojektowano wykonanie studni chłonnych w celu wprowadzenia ścieków opadowych do ziemi. Ścieki opadowe przed wprowadzeniem do ziemi zostaną podczyszczone w studzienkach osadnikowych.

Studnie chłonne stanowią urządzenia służące korzystaniu z wód czyli zgodnie z art. 9 ust. 1 pkt 19 ustawy z dnia 18 lipca 2001r. - *Prawo wodne* są to urządzenia wodne. Na wykonanie urządzeń wodnych zgodnie z art. 122 ust. 1 pkt 3 ww. ustawy wymagane jest pozwolenie wodnoprawne. Wprowadzanie ścieków do ziemi zgodnie z art. 37 ww. ustawy jest szczególnym korzystaniem z wód. Zgodnie z art. 122 ust. 1 pkt 1 na szczególne korzystanie z wód wymagane jest pozwolenie wodnoprawne. Zgodnie z art. 140 ust.1 w/w ustawy organem właściwym do wydania niniejszych pozwoleń wodnoprawnych jest starosta.

Stosownie do treści § 19 ust. 2 w związku § 19 ust. 1 rozporządzenia Ministra Środowiska z dn. 24 lipca 2006r. *w sprawie warunków, jakie należy spełnić przy wprowadzaniu ścieków do wód lub do ziemi oraz w sprawie substancji szczególnie szkodliwych dla środowiska wodnego* (Dz. U. Nr 137 z 2006r., poz. 984), niniejszą decyzją nie ustalono dopuszczalnych stężeń zanieczyszczeń w odprowadzanych ściekach opadowych z drogi gminnej.

Stosownie do treści art. 127 ust. 6 ustawy z dnia 18 lipca 2001r. - *Prawo wodne* informację o wszczęciu postępowania o wydanie pozwolenia wodnoprawnego podano do publicznej wiadomości. Pismem z dnia 23 listopada 2010r. zawiadomiono Strony o wszczęciu postępowania administracyjnego w przedmiotowej sprawie oraz o możliwości wnoszenia uwag i zastrzeżeń. Strony postępowania nie wniosły żadnych zastrzeżeń. Prze wydaniem decyzji pismem z dnia 2 grudnia 2010r. poinformowano Strony o możliwości zapoznania się z materiałami oraz wypowiedzenia co do zebranych dowodów i materiałów.

Zgodnie z treścią art. 127 ust. 1 i 3 ustawy z dnia 18 lipca 2001r. - *Prawo wodne* pozwolenie wodnoprawne na wprowadzanie ścieków opadowych do ziemi wydano na czas określony – nie dłuższy niż 10 lat. Stosownie do treści art. 127 ust. 5 w/w ustawy nie ustalono czasu obowiązywania pozwolenia wodnoprawnego na wykonanie urządzeń wodnych.
Biorąc powyższe pod uwagę orzeczono jak w sentencji.

Od decyzji służy Stronom odwołanie za pośrednictwem Starosty Warszawskiego Zachodniego do Dyrektora Regionalnego Zarządu Gospodarki Wodnej, ul. Zarzecze 13 b, 03-194 Warszawa w terminie 14 dni od daty otrzymania.

z up. STAROSTY
Krystyna Szulc
Naczelnik Wydziału
Ochrony Środowiska, Rolnictwa i Leśnictwa

Otrzymują:
1. Gmina Łomianki
ul. Warszawska 115, 05-092 Łomianki
reprezentowana przez
Pana Mariusz Jaciubek
ul. Kopernika 10/79, 05-800 Pruszków
2. Dyrektor Regionalnego Zarządu Gospodarki Wodnej w Warszawie
Zarząd Zlewni Wisły Mazowieckiej w Warszawie
ul. Zarzecze 13b, 03-194 Warszawa
wraz z 1 egz. operatu wodnoprawnego
3. a/a

Do wiadomości:
1. Urząd Marszałkowski Województwa Mazowieckiego w Warszawie
Departament Opłat Środowiskowych
ul. Skoczylasa 4, 03-469 Warszawa

Informacja:

I. Zgodnie z art. 123 ust. 2 ustawy z dnia 18 lipca 2001 r. – Prawo wodne pozwolenie wodnoprawne nie rodzi praw do nieruchomości i urządzeń wodnych koniecznych do jego realizacji oraz nie narusza prawa własności i uprawnień osób trzecich przysługujących wobec tych nieruchomości i urządzeń.

II. Stosownie do zapisu art. 135 ust. 3 ustawy z dnia 18 lipca 2001r. - Prawo wodne pozwolenie wodnoprawne na wykonanie urządzeń wodnych wygasa, jeżeli jego realizacja nie zostanie rozpoczęta w ciągu dwóch lat od dnia, w którym niniejsze pozwolenie wodnoprawne stało się ostateczne.

ZWOLNIONE OD OPŁATY SKARBOWEJ
zgodnie z art. 7 pkt 3
ustawy z dnia 16 listopada 2006r.
o opłacie skarbowej
(Dz. U. z 2006r., Nr 225, pozycja 1635 z późn. zm.)
PODINSPEKTOR
.....
(imię i nazwisko, stanowisko służbowe)
mgr inż. Małgorzata Osińska

strona 3 z 3

Inwestor	**Burmistrz Łomianek** ul. Warszawska 115, 05-092 Łomianki tel. (022) 768 63 24 fax: (022) 768 63 02 e-mail: umig@lomianki.pl; www.lomianki.pl
Jednostka projektowa	Biuro Inżynierskie jmp **Biuro inżynierskie JMP Mariusz Jaciubek** ul. Ołówkowa 1b/15 05-800 Pruszków tel: 502 260 577, e-mail: mariusz.jaciubek@gmail.com

Nazwa zamierzenia budowlanego

PRZEBUDOWA ULICY GOŚCIŃCOWEJ W ŁOMIANKACH W ZAKRESIE REMONTU JEZDNI I PRZEBUDOWY ODWODNIENIA NA ODCINKU OD ULICY WŁOŚCIAŃSKIEJ DO ULICY WIEJSKIEJ

Nazwa i adres obiektu budowlanego

DROGA GMINNA – ULICA GOŚCINCOWA W ŁOMIANKACH, NA ODCINKU OD ULICY WŁOŚCIAŃSKIEJ DO ULICY WIEJSKIEJ, POWIAT WARSZAWSKI ZACHODNI

Stadium	Branża	Tom
PROJEKT WYKONAWCZY	DROGOWA	

Projektant inż. Mariusz Jaciubek	Specjalność i nr uprawnień drogowa LOD/0609/POOD/06	Podpis	Data STYCZEŃ 2019
Opracował		Podpis	
Projektant sprawdzający mgr inż. Robert Zalewski	Specjalność i nr uprawnień drogowa MAZ/0400/POOD/05	Podpis	Skala -

Nazwa rysunku	Nr rys.	Nr strony
PLAN ORIENTACYJNY	1	

1	Korytko V 150 – 20.0	0+000.00	k1
2	Korytko V 150 – 20.0	0+000.00	k2
3	St. chłonna ø150	0+002.92	Sch1
4	St. chłonna ø150	0+005.22	Sch2
5	St. chłonna ø150	0+158.62	Sch3
6	St. chłonna ø150	0+160.92	Sch4
7	St. chłonna ø150	0+163.22	Sch5
8	St. chłonna ø150	0+166.72	Sch6
9	St. ściek ø50	0+163.75	w2
10	St. ściek ø50	0+163.75	w1
11	St. chłonna ø150	0+223.54	Sch7
12	St. chłonna ø150	0+225.84	Sch8
13	St. ściek ø50	0+226.84	w3
14	Korytko V 150 – 20.0	0+226.15	k3
15	St. chłonna ø150	0+397.23	Sch9
16	St. chłonna ø150	0+399.53	Sch10
17	Korytko V 150 – 20.0	0+396.02	k4
18	St. ściek ø50	0+395.02	w4

LEGENDA

- REMONT NAWIERZCHNI JEZDNI Z BETONU ASFALTOWEGO
- REMONT NAWIERZCHNI ZJAZDÓW Z KOSTKI BETONOWEJ
- REMONT NAWIERZCHNI CHODNIKA Z KOSTKI BETONOWEJ
- REMONT NAWIERZCHNI OPASEK (POBOCZY) Z KOSTKI BETONOWEJ O ZWIĘKSZONEJ CHŁONNOŚCI NP. LIBET FARMERSKA
- REMONT NAWIERZCHNI MIEJSC POSTOJOWYCH Z KOSTKI BETONOWEJ
- OPORNIK WTOPIONY
- OBRZEŻE
- TEREN ZAKRESU ROBÓT
- SYSTEM ODWODNIENIA
- REMONT ISTNIEJĄCYCH PROGÓW ZWALNIAJĄCYCH
- A-11a, B-33, A-7: ISTNIEJĄCE OZNAKOWANIE PIONOWE PRZEWIDZIANE DO WYMIANY

Inwestor	**Burmistrz Łomianek** ul. Warszawska 115, 05-092 Łomianki tel. (022) 768 63 24 fax: (022) 768 63 02 e-mail: umig@lomianki.pl; www.lomianki.pl			
Jednostka projektowa	**Biuro inżynierskie JMP Mariusz Jaciubek** ul. Ołówkowa 1b/15 05-800 Pruszków tel: 502 260 577, e-mail: mariusz.jaciubek@gmail.com			
Nazwa zamierzenia budowlanego	PRZEBUDOWA ULICY GOŚCIŃCOWEJ W ŁOMIANKACH W ZAKRESIE REMONTU JEZDNI I PRZEBUDOWY ODWODNIENIA NA ODCINKU OD ULICY WŁOŚCIAŃSKIEJ DO ULICY WIEJSKIEJ			
Nazwa i adres obiektu budowlanego	DROGA GMINNA – ULICA GOŚCINCOWA W ŁOMIANKACH, NA ODCINKU OD ULICY WŁOŚCIAŃSKIEJ DO ULICY WIEJSKIEJ, POWIAT WARSZAWSKI ZACHODNI			
Stadium: PROJEKT WYKONAWCZY	Branża: DROGOWA		Tom:	
Projektant: inż Mariusz Jaciubek	Specjalność i nr uprawnień: drogowa LOD/0609/POOD/06	Podpis	Data: STYCZEŃ 2019	
Opracował:		Podpis		
Projektant sprawdzający: mgr inż. Robert Zalewski	Specjalność i nr uprawnień: drogowa MAZ/0400/POOD/05	Podpis	Skala: 1:500	
Nazwa rysunku: PLAN SYTUACYJNY			Nr rys.: 2	Nr strony:

PRZEKRÓJ NORMALNY NR 1

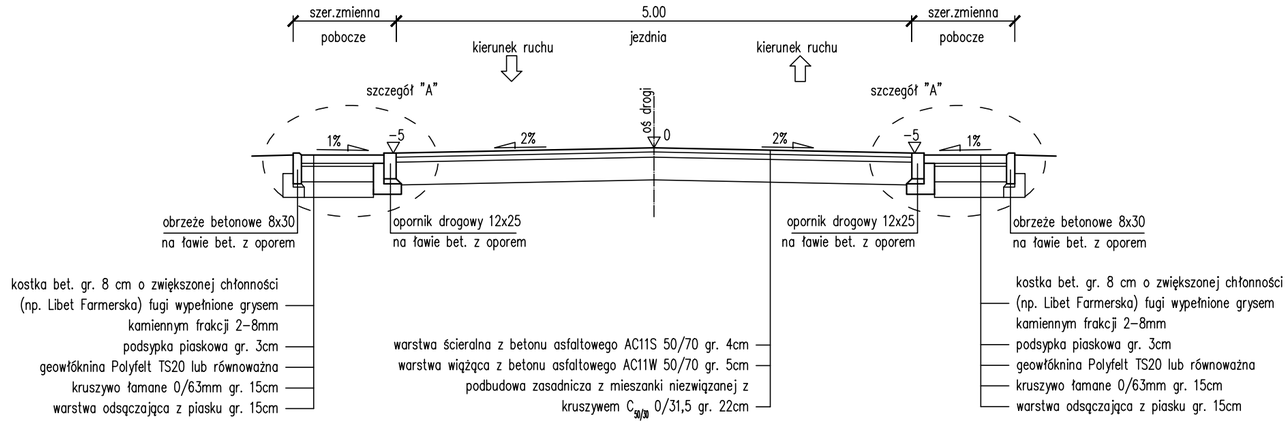

PRZEKRÓJ NORMALNY NR 2

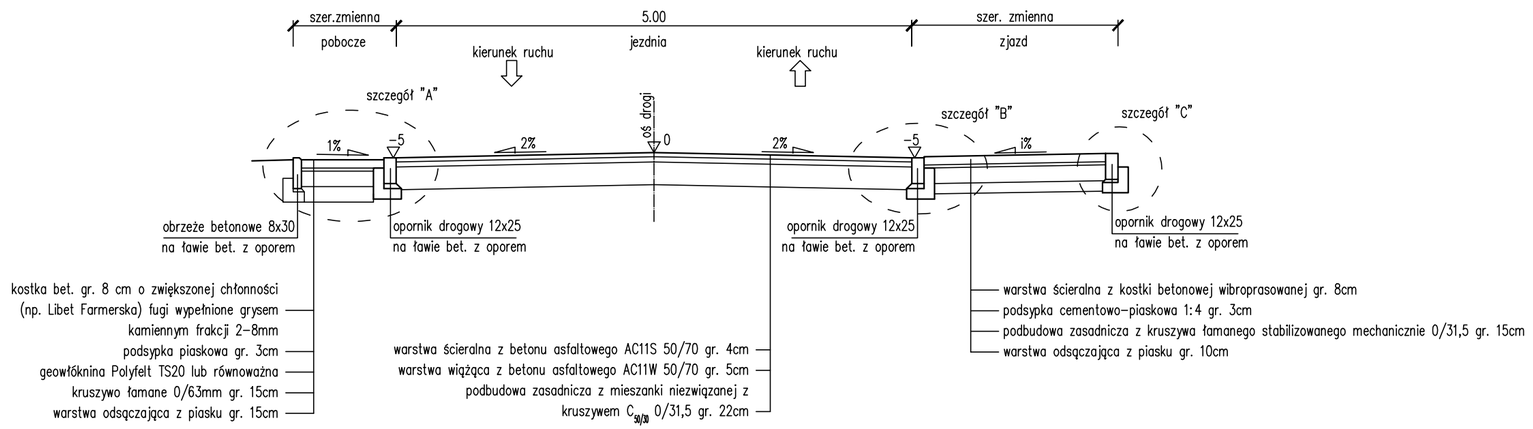

Inwestor

Burmistrz Łomianek
ul. Warszawska 115, 05-092 Łomianki
tel. (022) 768 63 24 fax: (022) 768 63 02
e-mail: umig@lomianki.pl; www.lomianki.pl

Jednostka projektowa

Biuro inżynierskie JMP Mariusz Jaciubek
ul. Ołówkowa 1b/15 05-800 Pruszków
tel: 502 260 577,
e-mail: mariusz.jaciubek@gmail.com

Nazwa zamierzenia budowlanego
PRZEBUDOWA ULICY GOŚCIŃCOWEJ W ŁOMIANKACH W ZAKRESIE REMONTU JEZDNI I PRZEBUDOWY ODWODNIENIA NA ODCINKU OD ULICY WŁOŚCIAŃSKIEJ DO ULICY WIEJSKIEJ

Nazwa i adres obiektu budowlanego
DROGA GMINNA – ULICA GOŚCINCOWA W ŁOMIANKACH, NA ODCINKU OD ULICY WŁOŚCIAŃSKIEJ DO ULICY WIEJSKIEJ, POWIAT WARSZAWSKI ZACHODNI

Stadium	Branża	Tom
PROJEKT WYKONAWCZY	DROGOWA	

Projektant	Specjalność i nr uprawnień	Podpis	Data
inż Mariusz Jaciubek	drogowa LOD/0609/POOD/06		STYCZEŃ 2019
Opracował		Podpis	Skala
Projektant sprawdzający mgr inż. Robert Zalewski	Specjalność i nr uprawnień drogowa MAZ/0400/POOD/05	Podpis	1:50

Nazwa rysunku	Nr rys.	Nr strony
PRZEKROJE NORMALNE	3	

ul. Gościńcowa km 0+000.00 – 0+408.40

LEGENDA

- PROJEKTOWANY PROFIL PODŁUŻNY DROGI
- PROFIL PODŁUŻNY ISTNIEJĄCEGO TERENU
- L – DŁUGOŚĆ ŁUKU PIONOWEGO
- R – DŁUGOŚĆ PROMIENIA ŁUKU PIONOWEGO
- f – DŁUGOŚĆ STRZAŁKI ŁUKU PIONOWEGO
- i1 – NACHYLENIE STYCZNEJ WEJŚCIOWEJ
- i2 – NACHYLENIE STYCZNEJ WYJŚCIOWEJ

Inwestor

Burmistrz Łomianek
ul. Warszawska 115, 05-092 Łomianki
tel. (022) 768 63 24 fax: (022) 768 63 02
e-mail: umig@lomianki.pl; www.lomianki.pl

Jednostka projektowa

Biuro inżynierskie JMP Mariusz Jaciubek
ul. Ołówkowa 1b/15 05-800 Pruszków
tel: 502 260 577,
e-mail: mariusz.jaciubek@gmail.com

Nazwa zamierzenia budowlanego

PRZEBUDOWA ULICY GOŚCIŃCOWEJ W ŁOMIANKACH W ZAKRESIE REMONTU JEZDNI I PRZEBUDOWY ODWODNIENIA NA ODCINKU OD ULICY WŁOŚCIAŃSKIEJ DO ULICY WIEJSKIEJ

Nazwa i adres obiektu budowlanego

DROGA GMINNA – ULICA GOŚCINCOWA W ŁOMIANKACH, NA ODCINKU OD ULICY WŁOŚCIAŃSKIEJ DO ULICY WIEJSKIEJ, POWAT WARSZAWSKI ZACHODNI

Stadium	Branża	Tom
PROJEKT WYKONAWCZY	DROGOWA	

		Specjalność i nr uprawnień	Podpis	Data
Projektant	inż. Mariusz Jaciubek	drogowa LOD/0609/POOD/06		STYCZEŃ 2019
Opracował			Podpis	Skala
Projektant sprawdzający	mgr inż. Robert Zalewski	drogowa MAZ/0400/POOD/05		1:100/1000

Nazwa rysunku	Nr rys.	Nr strony
PRZEKRÓJ PODŁUŻNY	4	

ZJAZD DO POSESJI SKALA 1:50

WIDOK Z GÓRY

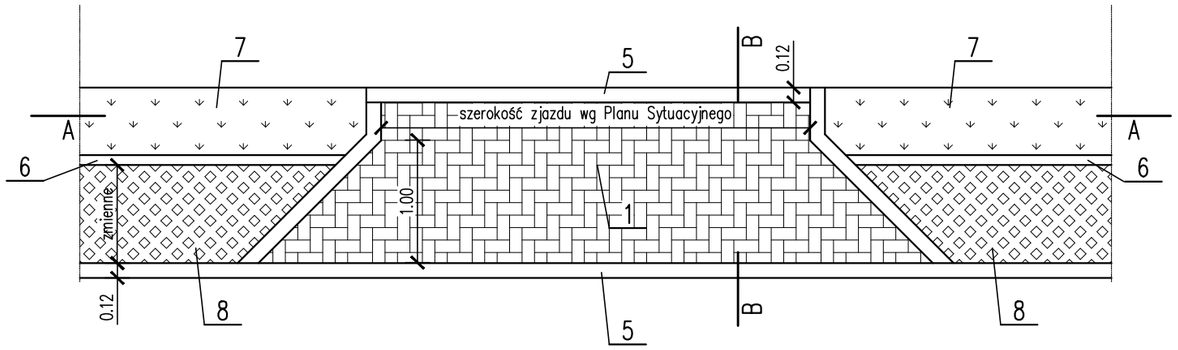

A – A

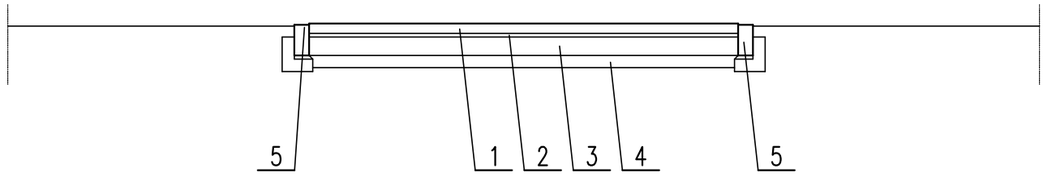

B – B

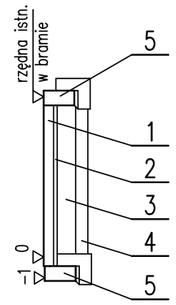

OZNACZENIA

1. Kostka betonowa wibroprasowana gr. 8cm
2. Podsypka cementowo–piaskowa 1:4 gr. 3cm
3. Podbudowa z kruszywa łamanego stab. mechanicznie 0/31,5 gr. 15cm
4. Warstwa odsączająca z piasku gr. 10cm
5. Opornik betonowy wibroprasowany szer. 12cm na ławie betonowej C 12/15 z oporem
6. Obrzeże betonowe wibroprasowane 8x30 na podsypce piaskowej gr. 5cm
7. Warstwa humusu gr. 10cm z obsianiem mieszanką traw
8. Kostka betonowa gr. 8 cm o zwiększonej chłonności (np. Libet Farmerska) fugi wypełnione grysem kamiennym frakcji 2–8mm

Inwestor	**Burmistrz Łomianek** ul. Warszawska 115, 05-092 Łomianki tel. (022) 768 63 24 fax: (022) 768 63 02 e-mail: umig@lomianki.pl; www.lomianki.pl		
Jednostka projektowa	**Biuro inżynierskie JMP Mariusz Jaciubek** ul. Ołówkowa 1b/15 05-800 Pruszków tel: 502 260 577, e-mail: mariusz.jaciubek@gmail.com		
Nazwa zamierzenia budowlanego	PRZEBUDOWA ULICY GOŚCIŃCOWEJ W ŁOMIANKACH W ZAKRESIE REMONTU JEZDNI I PRZEBUDOWY ODWODNIENIA NA ODCINKU OD ULICY WŁOŚCIAŃSKIEJ DO ULICY WIEJSKIEJ		
Nazwa i adres obiektu budowlanego	DROGA GMINNA – ULICA GOŚCINCOWA W ŁOMIANKACH, NA ODCINKU OD ULICY WŁOŚCIAŃSKIEJ DO ULICY WIEJSKIEJ, POWIAT WARSZAWSKI ZACHODNI		
Stadium: PROJEKT WYKONAWCZY	Branża: DROGOWA	Tom:	
Projektant: inż Mariusz Jaciubek	Specjalność i nr uprawnień: drogowa LOD/0609/POOD/06	Podpis:	Data: STYCZEŃ 2019
Opracował:		Podpis:	Skala: 1:50
Projektant sprawdzający: mgr inż. Robert Zalewski	Specjalność i nr uprawnień: drogowa MAZ/0400/POOD/05	Podpis:	
Nazwa rysunku: ZJAZD DO POSESJI	Nr rys.: 5	Nr strony:	

LINIOWY PRÓG ZWALNIAJĄCY U–16c

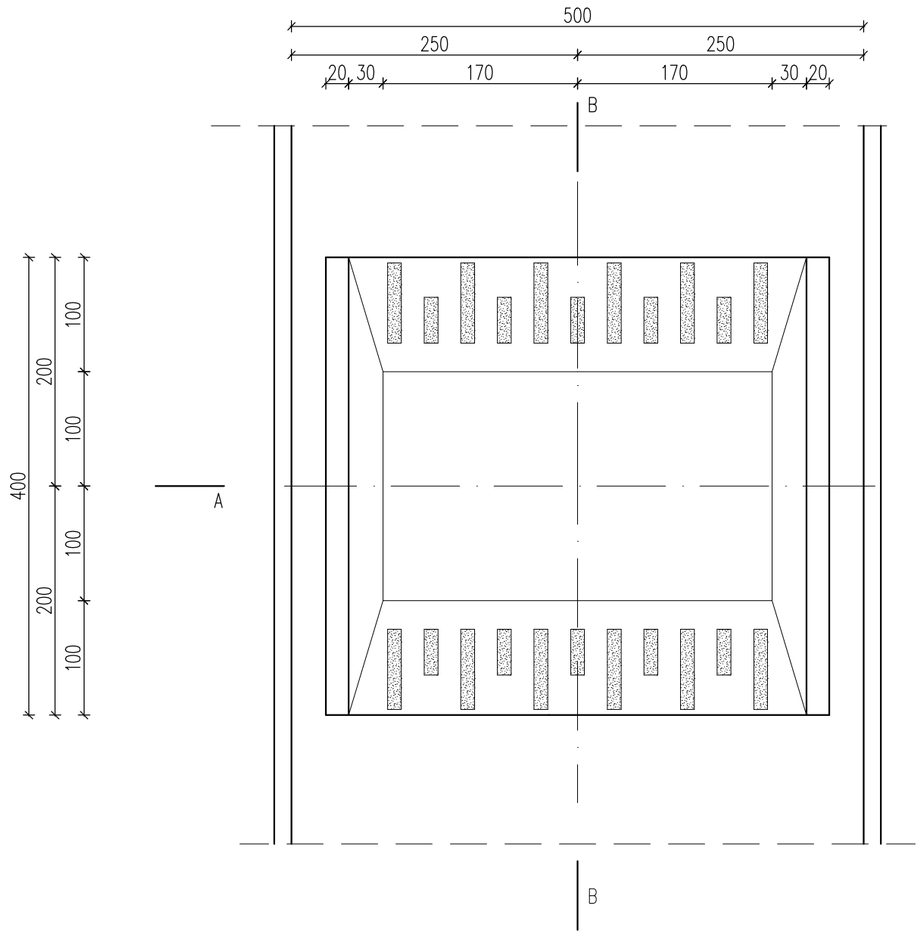

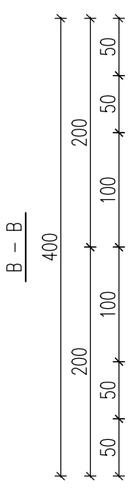

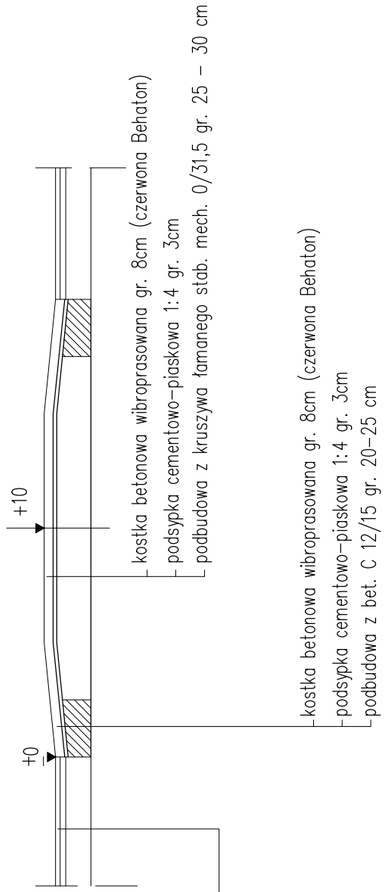

A – A

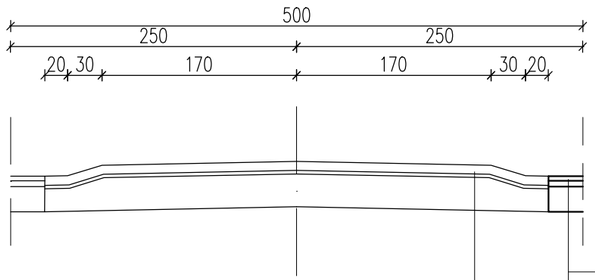

kostka betonowa wibroprasowana gr. 8cm (czerwona Behaton)
podsypka cementowo–piaskowa 1:4 gr. 3cm
podbudowa z kruszywa łamanego stab. mech. 0/31,5 gr. 20–30 cm

warstwa ścieralna z betonu asfaltowego AC11S 50/70 gr. 4cm
warstwa wiążąca z betonu asfaltowego AC11W 50/70 gr. 5cm
podbudowa zasadnicza z mieszanki niezwiązanej z kruszywem C50/30 0/31,5 gr. 22cm

Inwestor	**Burmistrz Łomianek** ul. Warszawska 115, 05-092 Łomianki tel. (022) 768 63 24 fax: (022) 768 63 02 e-mail: umig@lomianki.pl; www.lomianki.pl
Jednostka projektowa	**Biuro inżynierskie JMP Mariusz Jaciubek** ul. Ołówkowa 1b/15 05-800 Pruszków tel: 502 260 577, e-mail: mariusz.jaciubek@gmail.com
Nazwa zamierzenia budowlanego	PRZEBUDOWA ULICY GOŚCIŃCOWEJ W ŁOMIANKACH W ZAKRESIE REMONTU JEZDNI I PRZEBUDOWY ODWODNIENIA NA ODCINKU OD ULICY WŁOŚCIAŃSKIEJ DO ULICY WIEJSKIEJ
Nazwa i adres obiektu budowlanego	DROGA GMINNA – ULICA GOŚCINCOWA W ŁOMIANKACH, NA ODCINKU OD ULICY WŁOŚCIAŃSKIEJ DO ULICY WIEJSKIEJ, POWIAT WARSZAWSKI ZACHODNI

Stadium	Branża	Tom
PROJEKT WYKONAWCZY	DROGOWA	

Projektant: inż Mariusz Jaciubek	Specjalność i nr uprawnień: drogowa LOD/0609/POOD/06	Podpis	Data: STYCZEŃ 2019
Opracował		Podpis	Skala: 1:50
Projektant sprawdzający: mgr inż. Robert Zalewski	Specjalność i nr uprawnień: drogowa MAZ/0400/POOD/05	Podpis	

Nazwa rysunku	Nr rys.	Nr strony
PRÓG ZWALNIAJĄCY U–16c	6	

szczegół "A"

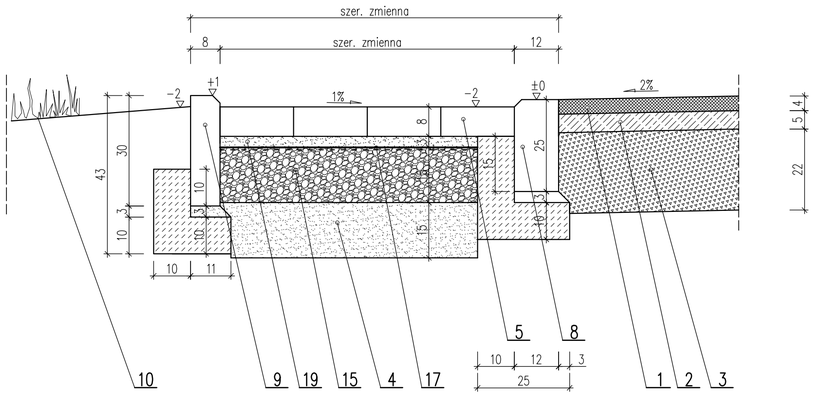

szczegół odwodnienia liniowego

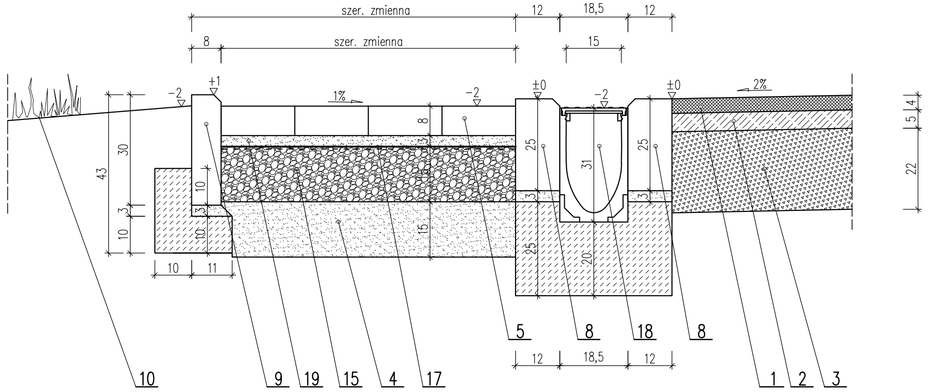

szczegół "B"

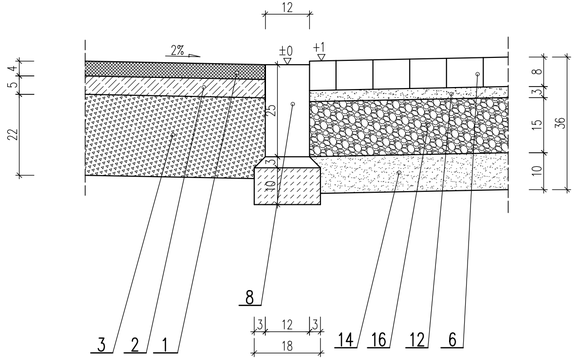

szczegół "C"

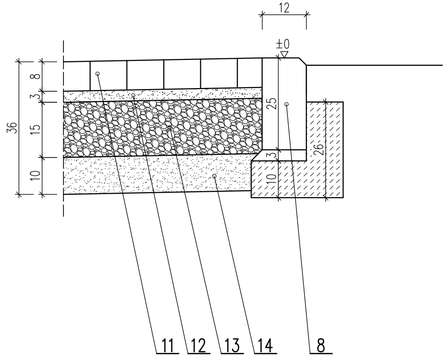

Ułożenie kostek betowych o zwiększonej chłonności (np. Libet Farmerska)

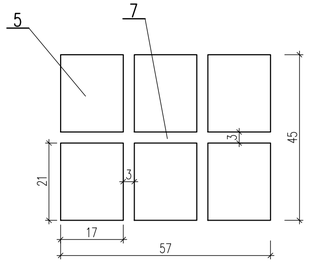

OZNACZENIA

1. Warstwa ścieralna z betonu asfaltowego AC11S 50/70 gr. 4cm
2. warstwa wiążąca z betonu asfaltowego AC11W 50/70 gr. 5cm
3. Podbudowa zasadnicza z mieszanki niezwiązanej z kruszywem $C_{90/8}$ 0/31,5 gr. 22cm
4. Warstwa odsączająca z piasku gr. 15cm
5. Kostka bet. gr. 8 cm o zwiększonej chłonności (np. Libet Farmerska)
6. Kostki betonowa wibroprasowanej gr. 8cm
7. Wypełnienie fug grysem kamiennym frakcji 2–8mm
8. Opornik drogowy betonowy szer. 12cm na ławie betonowej C12/15 z oporem
9. Obrzeże betonowe szer. 8cm na ławie betonowej z oporem
10. Warstwa humusu gr. 10cm z obsianiem mieszanką traw
11. Warstwa ścieralna z kostki betonowej wibroprasowanej gr. 8cm
12. Podsypka cementowo–piaskowa 1:4 gr. 3cm
13. Podbudowa zasadnicza z kruszywa łamanego stabilizowanego mechanicznie
14. Warstwa odsączająca z piasku gr. 10cm
15. Kruszywo łamane 0/63 gr. 15cm
16. Podbudowa z kruszywa łamanego stab. mechanicznie 0/31,5 gr. 15cm
17. Geowłóknina separacyjno – filtracyjna Polyfelt TS20 lub równoważna
18. Odwodnienie liniowe ACO Multiline V150 lub podobne.
19. Podsypka piaskowa gr. 3cm

Inwestor

Burmistrz Łomianek
ul. Warszawska 115, 05-092 Łomianki
tel. (022) 768 63 24 fax: (022) 768 63 02
e-mail: umig@lomianki.pl; www.lomianki.pl

Jednostka projektowa

Biuro inżynierskie JMP Mariusz Jaciubek
ul. Ołówkowa 1b/15 05-800 Pruszków
tel: 502 260 577,
e-mail: mariusz.jaciubek@gmail.com

Nazwa zamierzenia budowlanego

PRZEBUDOWA ULICY GOŚCIŃCOWEJ W ŁOMIANKACH W ZAKRESIE REMONTU JEZDNI I PRZEBUDOWY ODWODNIENIA NA ODCINKU OD ULICY WŁOŚCIAŃSKIEJ DO ULICY WEJSKIEJ

Nazwa i adres obiektu budowlanego

DROGA GMINNA – ULICA GOŚCINCOWA W ŁOMIANKACH, NA ODCINKU OD ULICY WŁOŚCIAŃSKIEJ DO ULICY WIEJSKIEJ, POWIAT WARSZAWSKI ZACHODNI

Stadium	Branża	Tom
PROJEKT WYKONAWCZY	DROGOWA	

Projektant	Specjalność i nr uprawnień	Podpis	Data
inż Mariusz Jaciubek	drogowa LOD/0609/POOD/06		STYCZEŃ 2019
Opracował		Podpis	Skala
Projektant sprawdzający mgr inż. Robert Zalewski	Specjalność i nr uprawnień drogowa MAZ/0400/POOD/05	Podpis	1:10

Nazwa rysunku	Nr rys.	Nr strony
SZCZEGÓŁY KONSTRUKCYJNE	7	

ul. Gościńcowa
km 0+000.00

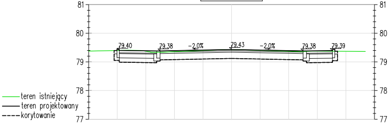
81
80
79
78
77
79.40
79.38
-2.0%
79.43
-2.0%
79.38
79.39
teren istniejący
teren projektowany
korytowanie

ODSUNIĘCIE OD OSI	-4.01	-3.93	-2.50	0.00	2.50	3.53	3.61
RZĘDNE PROJEKTOWANE	79.45	79.40	79.38	79.43	79.38	79.39	79.44
RZĘDNE ISTNIEJĄCE	79.40	79.40	79.33	79.43	79.36	79.37	79.37

ul. Gościńcowa
km 0+025.70

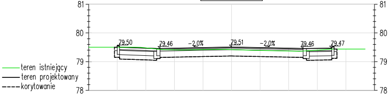
81
80
79
78
79.50
79.46
-2.0%
79.51
-2.0%
79.46
79.47
teren istniejący
teren projektowany
korytowanie

ODSUNIĘCIE OD OSI	-4.00	-3.92	-2.50	0.00	2.42	3.48	3.59
RZĘDNE PROJEKTOWANE	79.55	79.50	79.46	79.51	79.46	79.47	79.52
RZĘDNE ISTNIEJĄCE	79.50	79.50	79.43	79.42	79.36	79.44	79.44

ul. Gościńcowa
km 0+041.20

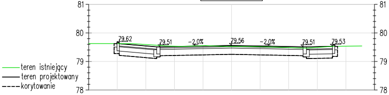
81
80
79
78
79.62
79.51
-2.0%
79.56
-2.0%
79.51
79.53
teren istniejący
teren projektowany
korytowanie

ODSUNIĘCIE OD OSI	-4.04	-3.93	-2.50	0.00	2.10	3.53	3.61
RZĘDNE PROJEKTOWANE	79.67	79.62	79.51	79.56	79.52	79.53	79.58
RZĘDNE ISTNIEJĄCE	79.62	79.62	79.56	79.53	79.48	79.53	79.53

ul. Gościńcowa
km 0+057.31

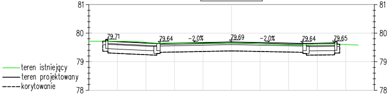
81
80
79
78
79.71
79.64
-2.0%
79.69
-2.0%
79.64
79.65
teren istniejący
teren projektowany
korytowanie

ODSUNIĘCIE OD OSI	-4.41	-3.60	-2.50	-1.44	0.00	1.06	2.50	3.61	3.69
RZĘDNE PROJEKTOWANE	79.77	79.68	79.64	79.66	79.69	79.67	79.64	79.65	79.70
RZĘDNE ISTNIEJĄCE	79.72	79.71	79.64	79.65	79.64	79.62	79.58	79.62	79.62

ul. Gościńcowa
km 0+070.86

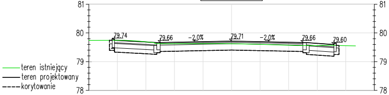
81
80
79
78
79.74
79.66
-2.0%
79.71
-2.0%
79.66
79.60
teren istniejący
teren projektowany
korytowanie

ODSUNIĘCIE OD OSI	-4.21	-4.10	-2.50	0.00	1.58	2.62	3.62	3.66
RZĘDNE PROJEKTOWANE	79.79	79.74	79.66	79.71	79.68	79.66	79.60	79.65
RZĘDNE ISTNIEJĄCE	79.74	79.74	79.63	79.62	79.59	79.56	79.57	79.57

ul. Gościńcowa
km 0+087.01

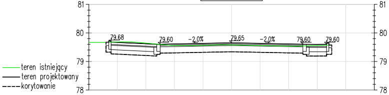
81
80
79
78
79.68
79.60
-2.0%
79.65
-2.0%
79.60
79.60
teren istniejący
teren projektowany
korytowanie

ODSUNIĘCIE OD OSI	-4.33	-4.22	-2.50	-1.31	0.00	1.19	2.50	3.41
RZĘDNE PROJEKTOWANE	79.73	79.68	79.60	79.62	79.65	79.63	79.60	79.65
RZĘDNE ISTNIEJĄCE	79.67	79.68	79.60	79.55	79.58	79.55	79.54	79.57

ul. Gościńcowa
km 0+102.87

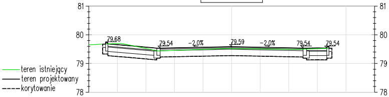

81
80
79
78
79.68
79.54
-2.0%
79.59
-2.0%
79.54
79.54
teren istniejący
teren projektowany
korytowanie

ODSUNIĘCIE OD OSI	-4.44	-3.58	-2.50	-1.10	0.00	1.40	2.50	3.41
RZĘDNE PROJEKTOWANE	79.73	79.62	79.54	79.56	79.59	79.56	79.54	79.59
RZĘDNE ISTNIEJĄCE	79.68	79.64	79.44	79.49	79.52	79.50	79.50	79.54

ul. Gościńcowa
km 0+123.33

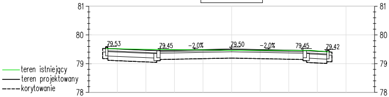

81
80
79
78
79.53
79.45
-2.0%
79.50
-2.0%
79.45
79.42
teren istniejący
teren projektowany
korytowanie

ODSUNIĘCIE OD OSI	-4.44	-3.57	-2.50	-1.38	0.00	1.12	2.50	3.41
RZĘDNE PROJEKTOWANE	79.58	79.49	79.45	79.48	79.50	79.48	79.45	79.47
RZĘDNE ISTNIEJĄCE	79.53	79.51	79.49	79.48	79.46	79.46	79.46	79.41

ul. Gościńcowa
km 0+147.05

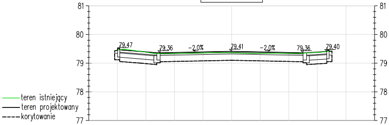

81
80
79
78
77
79.47
79.36
-2.0%
79.41
-2.0%
79.36
79.40
teren istniejący
teren projektowany
korytowanie

ODSUNIĘCIE OD OSI	-4.02	-3.91	-2.50	-1.08	0.00	1.42	2.50	3.41
RZĘDNE PROJEKTOWANE	79.51	79.47	79.36	79.39	79.41	79.38	79.36	79.45
RZĘDNE ISTNIEJĄCE	79.46	79.47	79.33	79.36	79.36	79.34	79.35	79.41

ul. Gościńcowa
km 0+165.02

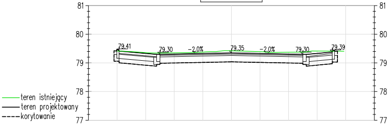

81
80
79
78
77
79.41
79.30
-2.0%
79.35
-2.0%
79.30
79.39
teren istniejący
teren projektowany
korytowanie

ODSUNIĘCIE OD OSI	-4.01	-3.91	-2.50	0.00	2.46	3.53	3.64
RZĘDNE PROJEKTOWANE	79.46	79.41	79.30	79.35	79.30	79.39	79.44
RZĘDNE ISTNIEJĄCE	79.42	79.41	79.34	79.42	79.38	79.41	79.41

ul. Gościńcowa
km 0+180.00

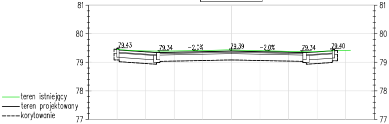

81
80
79
78
77
79.43
79.34
-2.0%
79.39
-2.0%
79.34
79.40
teren istniejący
teren projektowany
korytowanie

ODSUNIĘCIE OD OSI	-4.01	-3.93	-2.50	0.00	2.50	3.53	3.64
RZĘDNE PROJEKTOWANE	79.48	79.43	79.34	79.39	79.34	79.40	79.45
RZĘDNE ISTNIEJĄCE	79.35	79.45	79.39	79.43	79.37	79.40	79.41

ul. Gościńcowa
km 0+199.60

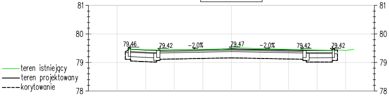

81
80
79
78
79.46
79.42
-2.0%
79.47
-2.0%
79.42
79.42
teren istniejący
teren projektowany
korytowanie

ODSUNIĘCIE OD OSI	-3.64	-3.53	-2.50	0.00	1.51	2.55	3.55	3.61
RZĘDNE PROJEKTOWANE	79.51	79.46	79.42	79.47	79.44	79.42	79.42	79.47
RZĘDNE ISTNIEJĄCE	79.43	79.46	79.43	79.50	79.47	79.45	79.42	79.43

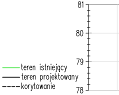

81
80
79
78
teren istniejący
teren projektowany
korytowanie

ODSUNIĘCIE OD OSI	
RZĘDNE PROJEKTOWANE	
RZĘDNE ISTNIEJĄCE	

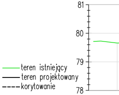

81
80
79
78
teren istniejący
teren projektowany
korytowanie

ODSUNIĘCIE OD OSI	
RZĘDNE PROJEKTOWANE	
RZĘDNE ISTNIEJĄCE	

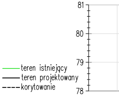

81
80
79
78
teren istniejący
teren projektowany
korytowanie

ODSUNIĘCIE OD OSI	
RZĘDNE PROJEKTOWANE	
RZĘDNE ISTNIEJĄCE	

ul. Gościńcowa
km 0+213.74

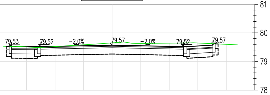
81
80
79
78
79.53
79.52
-2.0%
79.57
-2.0%
79.52
79.57

-3.61	-3.53	-2.50	0.00	1.76	3.26	3.61
79.58	79.53	79.52	79.57	79.53	79.58	79.63
79.52	79.53	79.49	79.65	79.64	79.63	79.62

ul. Gościńcowa
km 0+282.40

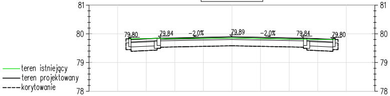
81
80
79
78
79.80
79.84
-2.0%
79.89
-2.0%
79.84
79.80
teren istniejący
teren projektowany
korytowanie

ODSUNIĘCIE OD OSI	-3.61	-3.53	-2.50	0.00	1.61	2.62	3.61
RZĘDNE PROJEKTOWANE	79.85	79.80	79.84	79.89	79.86	79.84	79.85
RZĘDNE ISTNIEJĄCE	79.83	79.82	79.84	79.85	79.82	79.80	79.80

ul. Gościńcowa
km 0+329.18

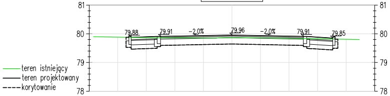
81
80
79
78
79.88
79.91
-2.0%
79.96
-2.0%
79.91
79.85
teren istniejący
teren projektowany
korytowanie

ODSUNIĘCIE OD OSI	-3.61	-3.53	-2.50	0.00	2.24	3.53	3.64
RZĘDNE PROJEKTOWANE	79.93	79.88	79.91	79.96	79.91	79.85	79.90
RZĘDNE ISTNIEJĄCE	79.88	79.88	79.86	79.87	79.84	79.82	79.82

ul. Gościńcowa
km 0+234.78

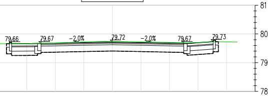
81
80
79
78
79.66
79.67
-2.0%
79.72
-2.0%
79.67
79.73

-3.64	-3.53	-2.50	0.00	1.67	2.92	3.61
79.71	79.66	79.67	79.72	79.68	79.69	79.78
79.66	79.66	79.68	79.73	79.71	79.70	79.73

ul. Gościńcowa
km 0+298.78

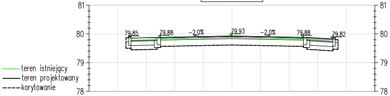
81
80
79
78
79.85
79.88
-2.0%
79.93
-2.0%
79.88
79.82
teren istniejący
teren projektowany
korytowanie

ODSUNIĘCIE OD OSI	-3.61	-3.53	-1.89	0.00	2.50	3.53	3.61
RZĘDNE PROJEKTOWANE	79.90	79.85	79.89	79.93	79.88	79.82	79.87
RZĘDNE ISTNIEJĄCE	79.86	79.86	79.85	79.89	79.83	79.80	79.80

ul. Gościńcowa
km 0+340.31

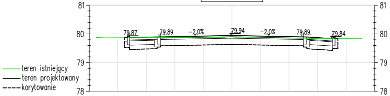
81
80
79
78
79.87
79.89
-2.0%
79.94
-2.0%
79.89
79.84
teren istniejący
teren projektowany
korytowanie

ODSUNIĘCIE OD OSI	-3.67	-3.59	-2.50	-1.19	0.00	1.31	2.50	3.53	3.64
RZĘDNE PROJEKTOWANE	79.92	79.87	79.89	79.92	79.94	79.92	79.89	79.84	79.89
RZĘDNE ISTNIEJĄCE	79.87	79.87	79.87	79.89	79.86	79.86	79.85	79.84	79.84

ul. Gościńcowa
km 0+260.00

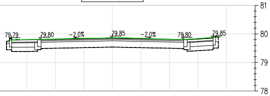
81
80
79
78
79.79
79.80
-2.0%
79.85
-2.0%
79.80
79.85

-3.61	-3.53	-2.50	0.00	2.50	3.53	3.61
79.84	79.79	79.80	79.85	79.80	79.85	79.90
79.76	79.77	79.81	79.88	79.80	79.88	79.89

ul. Gościńcowa
km 0+311.07

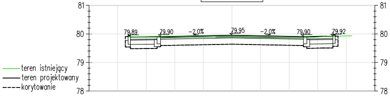
81
80
79
78
79.89
79.90
-2.0%
79.95
-2.0%
79.90
79.92
teren istniejący
teren projektowany
korytowanie

ODSUNIĘCIE OD OSI	-3.63	-2.62	-1.57	0.00	2.50	3.53	3.61
RZĘDNE PROJEKTOWANE	79.94	79.90	79.92	79.95	79.90	79.92	79.97
RZĘDNE ISTNIEJĄCE	79.90	79.88	79.89	79.88	79.85	79.92	79.92

ul. Gościńcowa
km 0+355.66

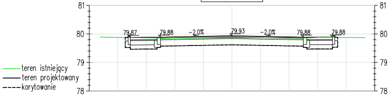
81
80
79
78
79.87
79.88
-2.0%
79.93
-2.0%
79.88
79.88
teren istniejący
teren projektowany
korytowanie

ODSUNIĘCIE OD OSI	-3.64	-3.56	-2.50	-1.45	0.00	1.05	2.50	3.52	3.63
RZĘDNE PROJEKTOWANE	79.92	79.87	79.88	79.90	79.93	79.91	79.88	79.88	79.93
RZĘDNE ISTNIEJĄCE	79.87	79.87	79.85	79.85	79.87	79.87	79.85	79.88	79.88

ul. Gościńcowa
km 0+370.53

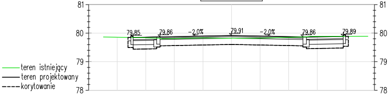
81
80
79
78
79.85
79.86
-2.0%
79.91
-2.0%
79.86
79.89
teren istniejący
teren projektowany
korytowanie

ODSUNIĘCIE OD OSI	-3.52	-3.51	-2.50	-1.13	0.00	1.37	2.50	3.91	3.99
RZĘDNE PROJEKTOWANE	79.90	79.85	79.86	79.89	79.91	79.89	79.86	79.89	79.94
RZĘDNE ISTNIEJĄCE	79.85	79.85	79.82	79.83	79.82	79.83	79.87	79.89	79.89

ul. Gościńcowa
km 0+404.19

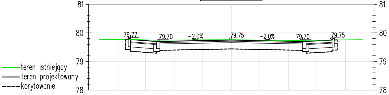
81
80
79
78
79.77
79.70
-2.0%
79.75
-2.0%
79.70
79.75
teren istniejący
teren projektowany
korytowanie

ODSUNIĘCIE OD OSI	-3.61	-3.53	-2.50	0.00	2.50	3.53	3.64
RZĘDNE PROJEKTOWANE	79.82	79.77	79.70	79.75	79.70	79.75	79.80
RZĘDNE ISTNIEJĄCE	79.77	79.77	79.74	79.76	79.74	79.75	79.75

ul. Gościńcowa
km 0+381.71

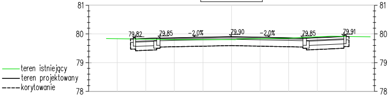
81
80
79
78
79.82
79.85
-2.0%
79.90
-2.0%
79.85
79.91
teren istniejący
teren projektowany
korytowanie

ODSUNIĘCIE OD OSI	-3.44	-2.85	-1.70	0.00	2.50	3.51	4.03
RZĘDNE PROJEKTOWANE	79.87	79.85	79.87	79.90	79.85	79.89	79.96
RZĘDNE ISTNIEJĄCE	79.83	79.82	79.80	79.80	79.87	79.92	79.91

ul. Gościńcowa
km 0+400.00

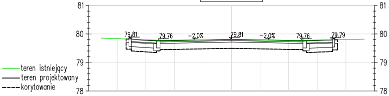
81
80
79
78
79.81
79.76
-2.0%
79.81
-2.0%
79.76
79.79
teren istniejący
teren projektowany
korytowanie

ODSUNIĘCIE OD OSI	-3.59	-3.51	-2.50	0.00	2.50	3.53	3.64
RZĘDNE PROJEKTOWANE	79.86	79.81	79.76	79.81	79.76	79.79	79.84
RZĘDNE ISTNIEJĄCE	79.82	79.81	79.78	79.80	79.78	79.79	79.79

Inwestor
Burmistrz Łomianek
ul. Warszawska 115, 05-092 Łomianki
tel. (022) 768 63 24 fax: (022) 768 63 02
e-mail: umig@lomianki.pl; www.lomianki.pl

Jednostka projektowa
Biuro inżynierskie JMP Mariusz Jaciubek
ul. Ołówkowa 1b/15 05-800 Pruszków
tel: 502 260 577,
e-mail: mariusz.jaciubek@gmail.com

Nazwa zamierzenia budowlanego
PRZEBUDOWA ULICY GOŚCIŃCOWEJ W ŁOMIANKACH W ZAKRESIE REMONTU JEZDNI
I PRZEBUDOWY ODWODNIENIA NA ODCINKU OD ULICY WŁOŚCIAŃSKIEJ DO ULICY WIEJSKIEJ

Nazwa i adres obiektu budowlanego
DROGA GMINNA – ULICA GOŚCINCOWA W ŁOMIANKACH, NA ODCINKU OD ULICY
WŁOŚCIAŃSKIEJ DO ULICY WIEJSKIEJ, POWIAT WARSZAWSKI ZACHODNI

Stadium	Branża	Tom
PROJEKT WYKONAWCZY	DROGOWA	

Projektant inż Mariusz Jaciubek	Specjalność i nr uprawnień drogowa LOD/0609/POOD/06	Podpis	Data STYCZEŃ 2019
Opracował		Podpis	
Projektant sprawdzający mgr inż. Robert Zalewski	Specjalność i nr uprawnień drogowa MAZ/0400/POOD/05	Podpis	Skala 1:100

Nazwa rysunku	Nr rys.	Nr strony
PRZEKROJE POPRZECZNE	8

Inwestor	**Burmistrz Łomianek** ul. Warszawska 115, 05-092 Łomianki tel. (022) 768 63 24 fax: (022) 768 63 02 e-mail: umig@lomianki.pl; www.lomianki.pl
Jednostka projektowa	**Biuro inżynierskie JMP Mariusz Jaciubek** ul. Ołówkowa 1b/15 05-800 Pruszków tel: 502 260 577, e-mail: mariusz.jaciubek@gmail.com
Nazwa zamierzenia budowlanego	PRZEBUDOWA ULICY GOŚCIŃCOWEJ W ŁOMIANKACH W ZAKRESIE REMONTU JEZDNI I PRZEBUDOWY ODWODNIENIA NA ODCINKU OD ULICY WŁOŚCIAŃSKIEJ DO ULICY WIEJSKIEJ
Nazwa i adres obiektu budowlanego	DROGA GMINNA – ULICA GOŚCINCOWA W ŁOMIANKACH, NA ODCINKU OD ULICY WŁOŚCIAŃSKIEJ DO ULICY WIEJSKIEJ, POWIAT WARSZAWSKI ZACHODNI

Stadium	Branża	Tom
PROJEKT WYKONAWCZY	DROGOWA	

Projektant: inż Mariusz Jaciubek	Specjalność i nr uprawnień: drogowa LOD/0609/POOD/06	Podpis	Data: STYCZEŃ 2019
Opracował		Podpis	
Projektant sprawdzający: mgr inż. Robert Zalewski	Specjalność i nr uprawnień: drogowa MAZ/0400/POOD/05	Podpis	Skala: 1:100/1000

Nazwa rysunku	Nr rys.	Nr strony
PROFIL ODWODNIENIA	9	

WPUST DESZCZOWY NA STUDZIENCE ŚCIEKOWEJ

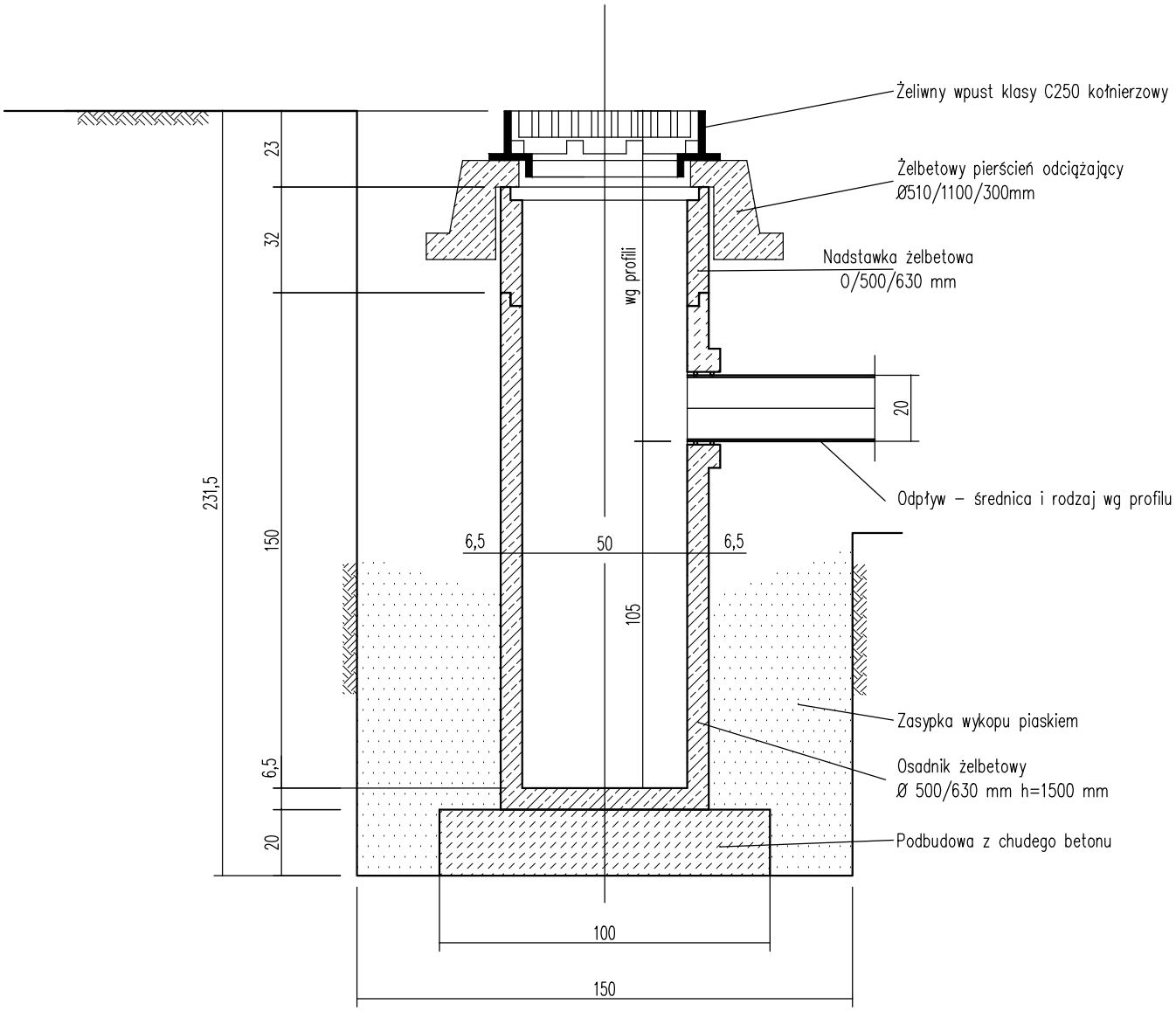

Inwestor	**Burmistrz Łomianek** ul. Warszawska 115, 05-092 Łomianki tel. (022) 768 63 24 fax: (022) 768 63 02 e-mail: umig@lomianki.pl; www.lomianki.pl		
Jednostka projektowa	**Biuro inżynierskie JMP Mariusz Jaciubek** ul. Ołówkowa 1b/15 05-800 Pruszków tel: 502 260 577, e-mail: mariusz.jaciubek@gmail.com		
Nazwa zamierzenia budowlanego	PRZEBUDOWA ULICY GOŚCIŃCOWEJ W ŁOMIANKACH W ZAKRESIE REMONTU JEZDNI I PRZEBUDOWY ODWODNIENIA NA ODCINKU OD ULICY WŁOŚCIAŃSKIEJ DO ULICY WIEJSKIEJ		
Nazwa i adres obiektu budowlanego	DROGA GMINNA – ULICA GOŚCINCOWA W ŁOMIANKACH, NA ODCINKU OD ULICY WŁOŚCIAŃSKIEJ DO ULICY WIEJSKIEJ, POWIAT WARSZAWSKI ZACHODNI		
Stadium: PROJEKT WYKONAWCZY	Branża: DROGOWA		Tom:
Projektant: inż Mariusz Jaciubek	Specjalność i nr uprawnień: drogowa LOD/0609/POOD/06	Podpis:	Data: STYCZEŃ 2019
Opracował:		Podpis:	Skala: 1:20
Projektant sprawdzający: mgr inż. Robert Zalewski	Specjalność i nr uprawnień: drogowa MAZ/0400/POOD/05	Podpis:	
Nazwa rysunku: WPUST DESZCZOWY NA STUDZIENCE ŚCIEKOWEJ	Nr rys.: 10	Nr strony:	

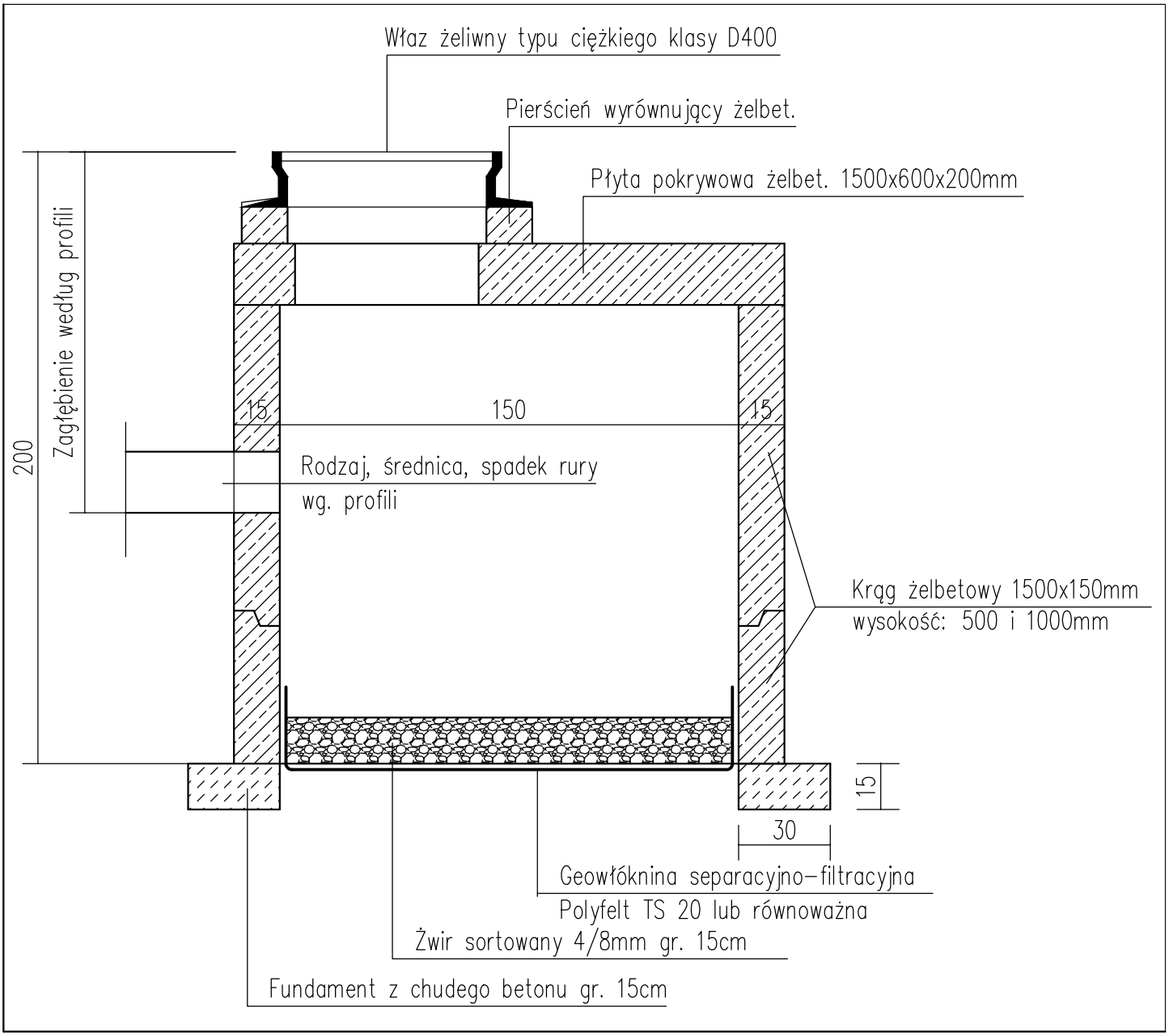

Inwestor	**Burmistrz Łomianek** ul. Warszawska 115, 05-092 Łomianki tel. (022) 768 63 24 fax: (022) 768 63 02 e-mail: umig@lomianki.pl; www.lomianki.pl		
Jednostka projektowa	**Biuro inżynierskie JMP Mariusz Jaciubek** ul. Ołówkowa 1b/15 05-800 Pruszków tel: 502 260 577, e-mail: mariusz.jaciubek@gmail.com		
Nazwa zamierzenia budowlanego	PRZEBUDOWA ULICY GOŚCIŃCOWEJ W ŁOMIANKACH W ZAKRESIE REMONTU JEZDNI I PRZEBUDOWY ODWODNIENIA NA ODCINKU OD ULICY WŁOŚCIAŃSKIEJ DO ULICY WIEJSKIEJ		
Nazwa i adres obiektu budowlanego	DROGA GMINNA – ULICA GOŚCINCOWA W ŁOMIANKACH, NA ODCINKU OD ULICY WŁOŚCIAŃSKIEJ DO ULICY WIEJSKIEJ, POWIAT WARSZAWSKI ZACHODNI		
Stadium: PROJEKT WYKONAWCZY	Branża: DROGOWA		Tom:
Projektant: inż Mariusz Jaciubek	Specjalność i nr uprawnień: drogowa LOD/0609/POOD/06	Podpis:	Data: STYCZEŃ 2019
Opracował:		Podpis:	Skala: 1:20
Projektant sprawdzający: mgr inż. Robert Zalewski	Specjalność i nr uprawnień: drogowa MAZ/0400/POOD/05	Podpis:	
Nazwa rysunku: STUDNIA CHŁONNA DN150	Nr rys.: 11	Nr strony:	

SZCZEGÓŁ UKŁADANIA RÓR W WYKOPIE

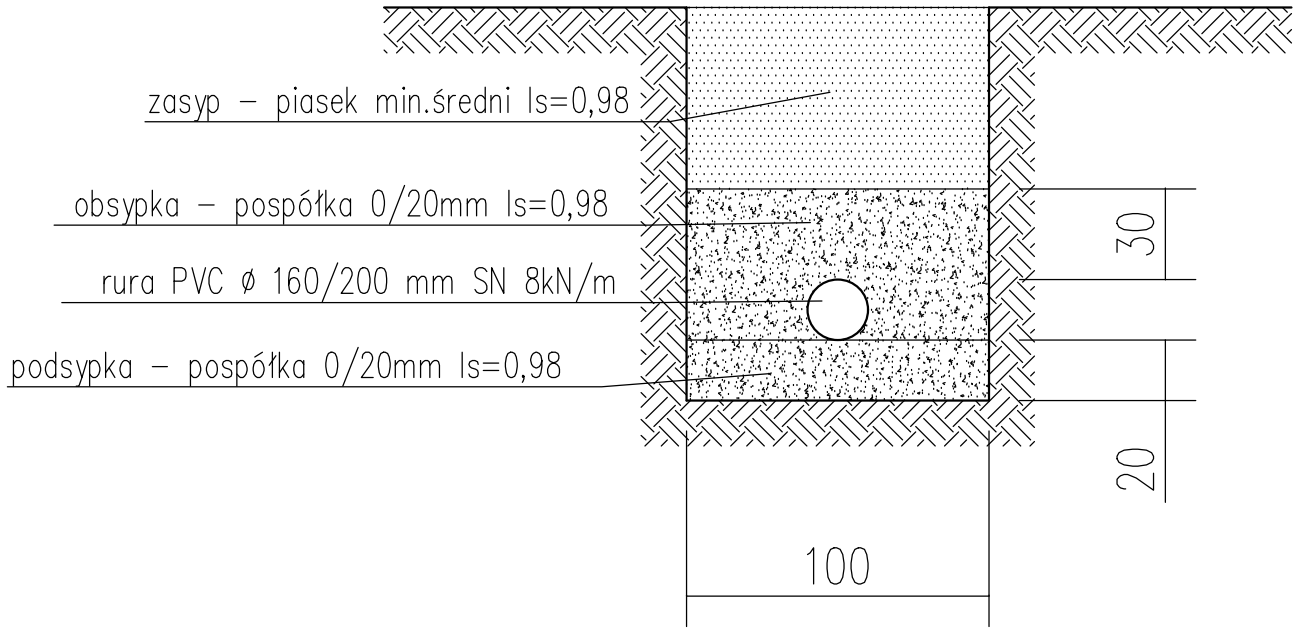

Inwestor	**Burmistrz Łomianek** ul. Warszawska 115, 05-092 Łomianki tel. (022) 768 63 24 fax: (022) 768 63 02 e-mail: umig@lomianki.pl; www.lomianki.pl		
Jednostka projektowa	**Biuro inżynierskie JMP Mariusz Jaciubek** ul. Ołówkowa 1b/15 05-800 Pruszków tel: 502 260 577, e-mail: mariusz.jaciubek@gmail.com		
Nazwa zamierzenia budowlanego	PRZEBUDOWA ULICY GOŚCIŃCOWEJ W ŁOMIANKACH W ZAKRESIE REMONTU JEZDNI I PRZEBUDOWY ODWODNIENIA NA ODCINKU OD ULICY WŁOŚCIAŃSKIEJ DO ULICY WIEJSKIEJ		
Nazwa i adres obiektu budowlanego	DROGA GMINNA – ULICA GOŚCINCOWA W ŁOMIANKACH, NA ODCINKU OD ULICY WŁOŚCIAŃSKIEJ DO ULICY WIEJSKIEJ, POWIAT WARSZAWSKI ZACHODNI		
Stadium: PROJEKT WYKONAWCZY	Branża: DROGOWA		Tom:
Projektant: inż Mariusz Jaciubek	Specjalność i nr uprawnień: drogowa LOD/0609/POOD/06	Podpis:	Data: STYCZEŃ 2019
Opracował:		Podpis:	Skala: 1:25
Projektant sprawdzający: mgr inż. Robert Zalewski	Specjalność i nr uprawnień: drogowa MAZ/0400/POOD/05	Podpis:	
Nazwa rysunku: SZCZEGÓŁ UKŁADANIA RUR W WYKOPIE	Nr rys.: 12	Nr strony:	