PRZEKROJE WENTYLATORNI

PRZEKRÓJ A-A

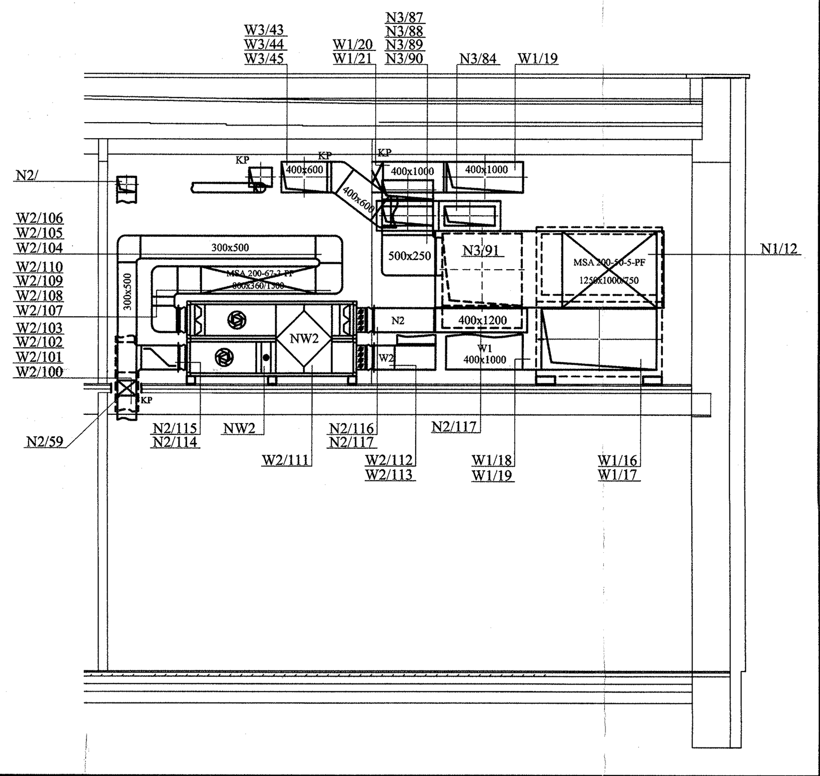

PRZEKRÓJ B-B

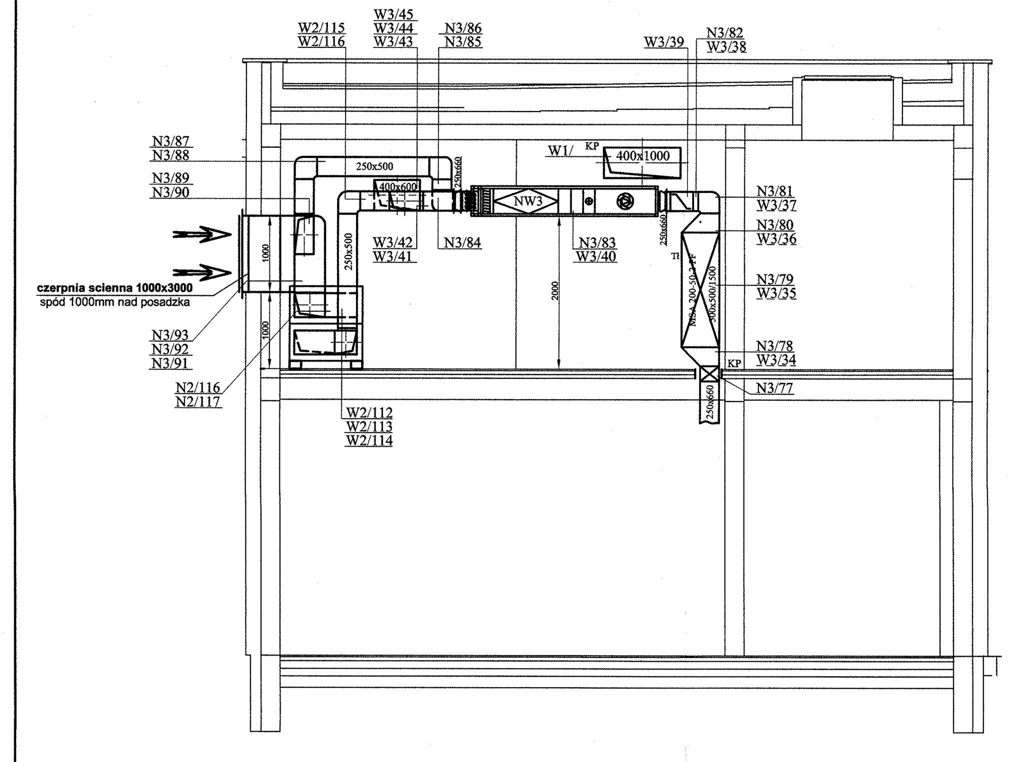

PRZEKRÓJ C-C

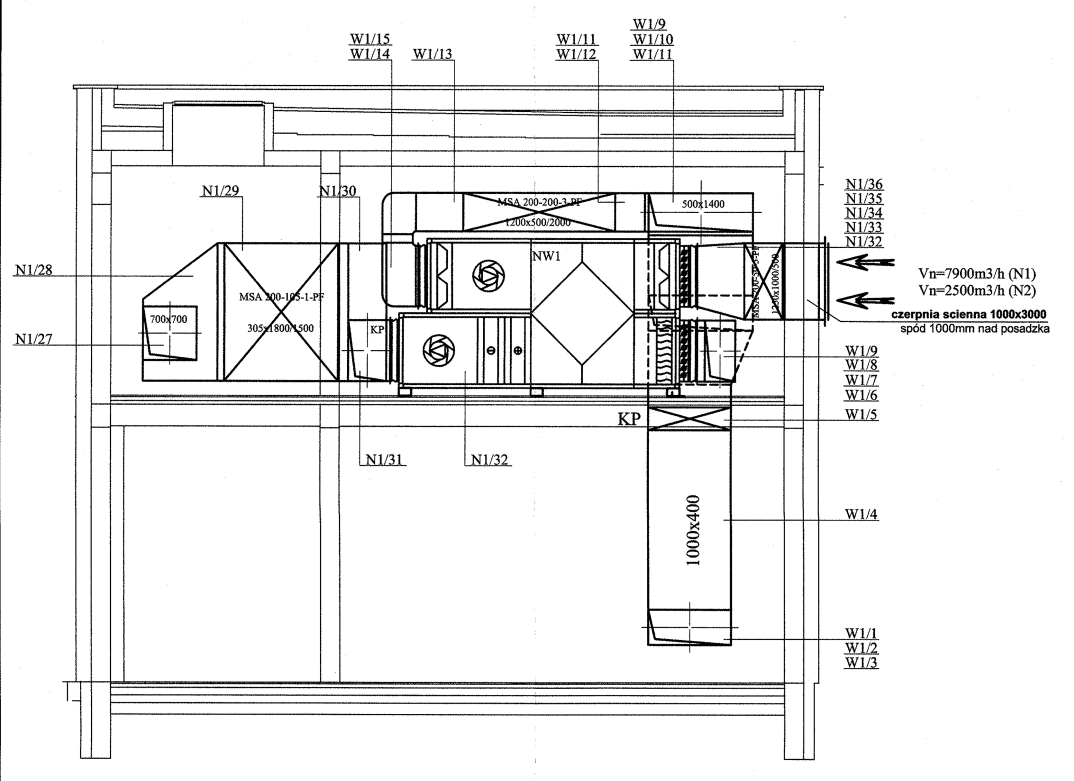

PRZEKRÓJ E-E

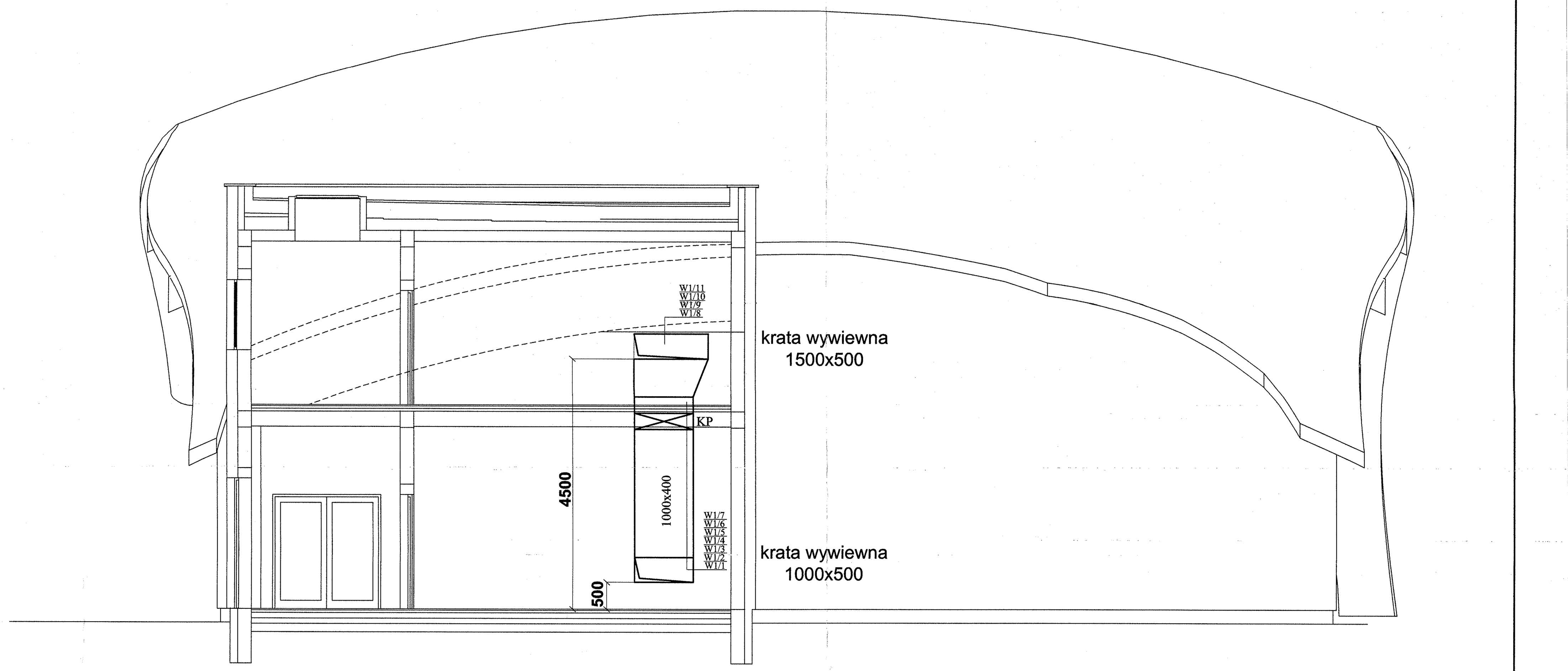

PRZEKRÓJ SALA GIMNASTYCZNA

PRZEKRÓJ D-D

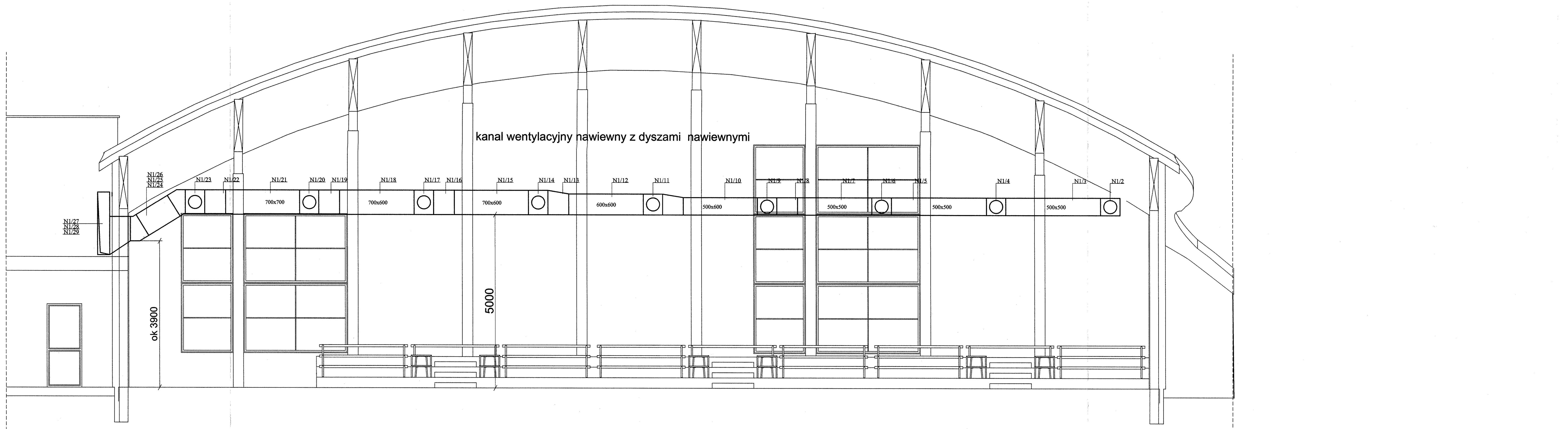

UWAGA:
wszystkie materiały użyte do budowy obiektu muszą posiadać niezbędne atesty i dopuszczenia wymagane przez prawo budowlane i inne przepisy służb miejskich. Wszystkie wymiary sprawdzić w naturze!

ARCHITEKTURA:	
Arch-Czyżycki Krzysztof **ul.Waligóry 9** **05-092 Łomianki** mobil 0 503 30 74 55 tel: 22- 42 83 783 fax 22- 751-0-456	
PROJEKT:	
Projekt wykonawczy: Rozbudowy budynku Szkoły Podstawowej im. A. Pilcha ps. Góra-Dolina oraz infrastruktury sportowej, dz. nr ewid. 216 i 217, położone w Dziekanowie Nowym przy ul. Rolniczej 435, 05-092 Łomianki	
PROJEKTOWAŁ:	PODPIS
mgr inż. Ewa Sosnowska upr. bud. St 131/86	
SPRAWDZIŁ:	PODPIS
mgr inż. Dorota Skarżyńska upr. bud. Wa 58/96	
NAZWA RYSUNKU:	SKALA
Przekroje **Instalacja wentylacji mechanicznej**	**1:75**
FAZA PROJEKTU	DATA
P.A.W	Luty 2015 r.
NR RYSUNKU	
PW -WEN- -2.3-00	

BRANZE: ARC-ARCHITEKTURA ; KON-KONSTRUKCJA ; WEN-WENTYLACJA I KLIMATYZACJ. ELE-ELEKTRYCZNE ; WOD-WODNOKANALIZACYJNE ; SEC-OGRZEWANIE I WEZEL C.O.